PART NAME	CLASSIC II RACK	PART No.	AGR-9572 TO AGR-9596

MATERIAL

- PANEL MOUNTING RAILS ____ 12 GA. C.R.S.
- VERTICAL RAILS & FILLERS ____ 14 GA. STEEL
- TOP, BOTTOM, & RAIL SUPPORTS ____ 16 GA. STEEL
- DOOR STIFFENER ____ 18 GA. STEEL
- SIDES & DOOR ____ 20 GA. STEEL
- TRIM EXTRUSIONS ____ ALUMINUM

FINISH

- FRAME ASSEMBLY, SIDES & DOOR ASSEMBLY ____ GRAY TEXTURE / ROYAL BLUE TEXTURE
- TRIM EXTRUSIONS ____ CAUSTIC ETCHED & CLEAR ANODIZED WITH BLACK INSERT
- PANEL MOUNTING RAILS ____ BLACK

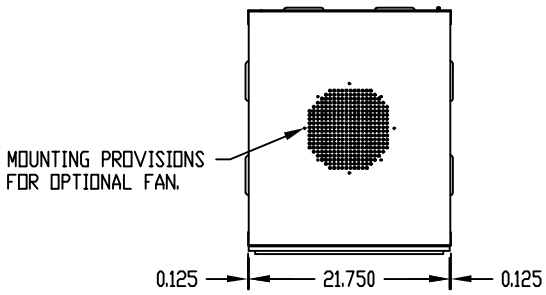

TOP VIEW

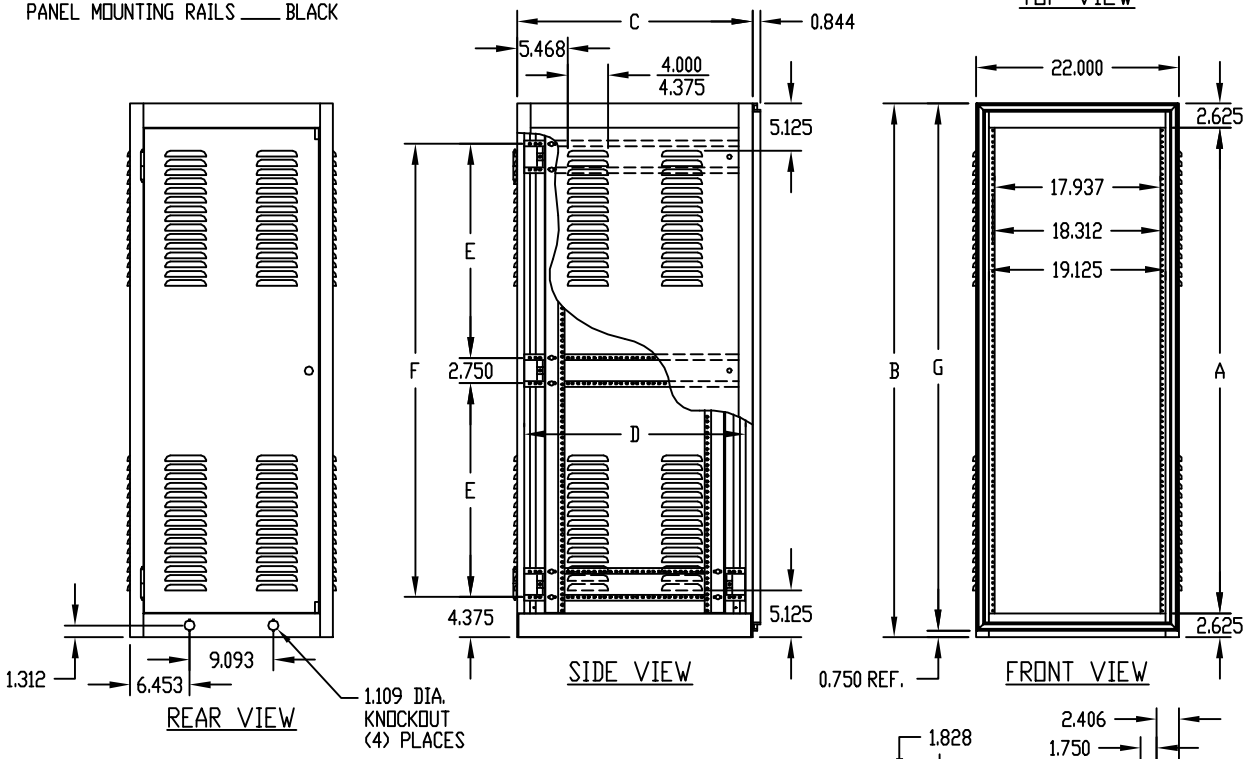

REAR VIEW

SIDE VIEW

FRONT VIEW

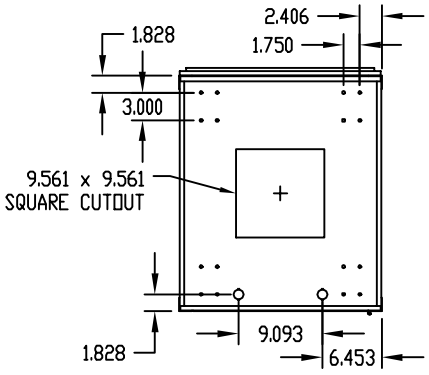

BOTTOM VIEW

PANEL MOUNTING RAILS ARE TAPPED #10-32 ON E.I.A. UNIVERSAL SPACING AND ARE FULLY ADJUSTABLE.

BOTTOM PIERCED FOR RC-7758 CASTERS.

LOAD RATING: 1200 LBS. MAX.

⊠-(2) SETS OF (10) HOODED LOUVERS CENTERED ON EACH SIDE.

○-(2) SETS OF (15) HOODED LOUVERS CENTERED ON EACH SIDE.

□-(4) SETS OF (10) HOODED LOUVERS ON EACH SIDE.

△-(4) SETS OF (15) HOODED LOUVERS ON EACH SIDE.

PART NO.	PANEL SPACE A	B	C	D	E	F	G	OPTIONAL ACCESSORY STEEL FRONT DOORS PART NO.
AGR-9572 ⊠	42.000	47.312	18.500	17.000	——	38.562	46.562	AGD-932
AGR-9573 ○	52.500	57.812			——	49.062	57.062	AGD-933
AGR-9574 ○	61.250	66.562			27.531	57.812	65.812	AGD-934
AGR-9575 ○	70.000	75.312			31.906	66.562	74.562	AGD-935
AGR-9576 ○	78.750	84.062	18.500	17.000	36.281	75.312	83.312	AGD-937
AGR-9582 □	42.000	47.312	25.500	24.000	——	38.562	46.562	AGD-932
AGR-9583 △	52.500	57.812			——	49.062	57.062	AGD-933
AGR-9584 △	61.250	66.562			27.531	57.812	65.812	AGD-934
AGR-9585 △	70.000	75.312			31.906	66.562	74.562	AGD-935
AGR-9586 △	78.750	84.062	25.500	24.000	36.281	75.312	83.312	AGD-937
AGR-9592 □	42.000	47.312	30.750	29.250	——	38.562	46.562	AGD-932
AGR-9593 △	52.500	57.812			——	49.062	57.062	AGD-933
AGR-9594 △	61.250	66.562			27.531	57.812	65.812	AGD-934
AGR-9595 △	70.000	75.312			31.906	66.562	74.562	AGD-935
AGR-9596 △	78.750	84.062	30.750	29.250	36.281	75.312	83.312	AGD-937

НИОКР СИСТЕМС

ООО «НИОКРсистемс» - это оперативные поставки широкого спектра электронных компонентов отечественного и импортного производства напрямую от производителей и с крупнейших мировых складов. Реализуемая нашей компанией продукция насчитывает более полумиллиона наименований.

Благодаря этому наша компания предлагает к поставке практически не ограниченный ассортимент компонентов как оптовыми, мелкооптовыми партиями, так и в розницу.

Благодаря развитой сети поставщиков, помогаем в поиске и приобретении экзотичных или снятых с производства компонентов.

Наша компания это:

- Гарантия качества поставляемой продукции
- Широкий ассортимент
- Минимальные сроки поставок
- Техническая поддержка
- Подбор комплектации
- Индивидуальный подход
- Гибкое ценообразование
- Работаем по 275 ФЗ

ООО «НИОКР СИТЕМС»
Москва, 125362, Россия, ул. Вишневая, д. 9, к. 1, Блок 104 а и 104 в

Телефон: 8 (495) 268-14-82
Email: n@nsistems.ru

ИНН: 7735154786
ОГРН: 1167746717709