REVISION HISTORY			REVISION APPROVAL			
REV	ECO	DESCRIPTION	PROJECT ENGINEER	APPROVAL DATE	DOCUMENT CONTROL	APPROVAL DATE
A	E11999	INITIAL RELEASE	JF	7/11/02	KlS	7/11/02

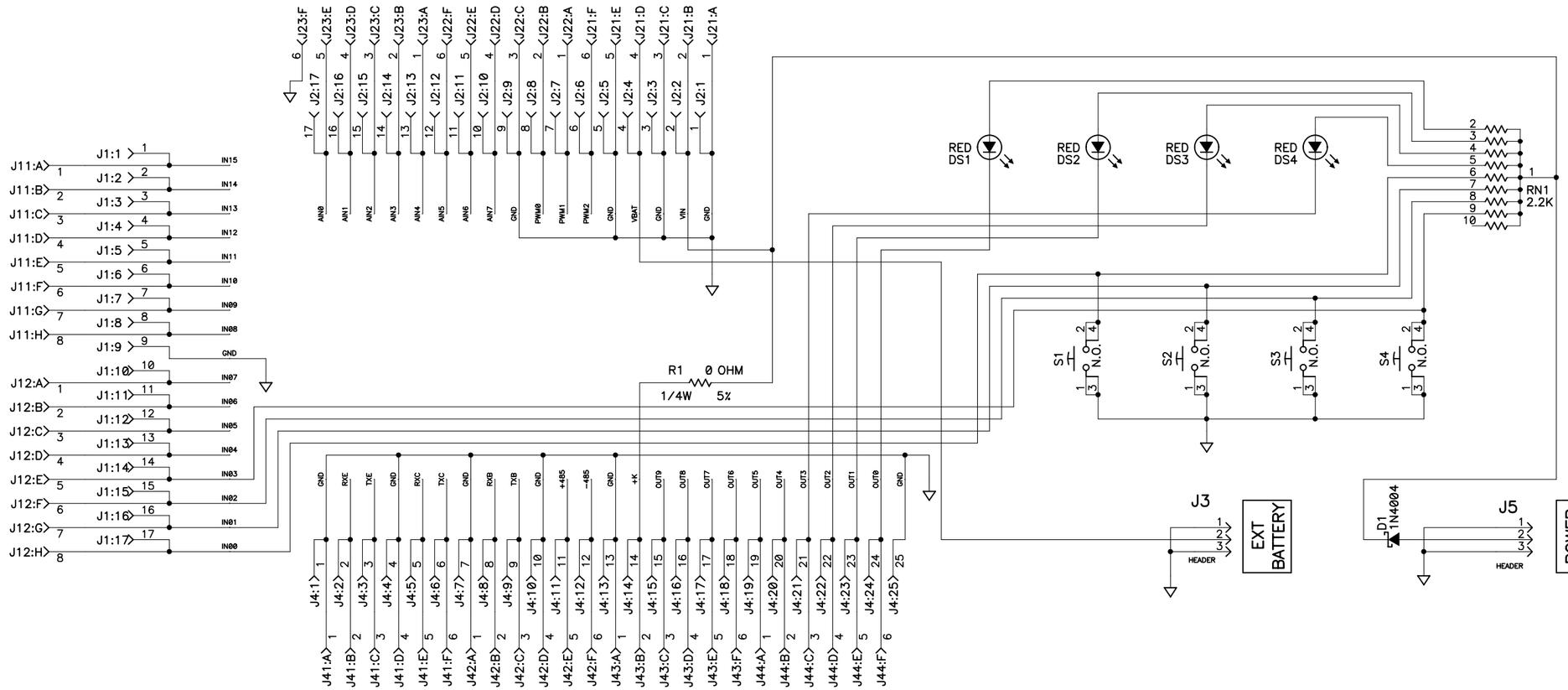

APPEND THE FOLLOWING DOCUMENTS WHEN CHANGING THIS DOCUMENT:	

DRAWING CONTENT:	
DRAWN BY: (INITIAL RELEASE) J. FENG	15MAR02
REVISED BY:	
APPROVALS: INITIAL RELEASE	
PROJECT ENGINEER: J.FENG	7/11/02
ENGINEERING MANAGER: R.MATTHEWS	7/11/02
SIGNATURES	**DATE**

TITLE

LP3500 LOW POWER CONTROLLER PROTOTYPING BOARD

Z-WORLD
2900 SPAFFORD ST.
DAVIS, CA 95616
530 - 757 - 4616

SIZE **B** DWG NO. 090–0151

SCALE **NONE** RELEASE DATE SHEET 1 OF 1

НИОКР СИСТЕМС

ООО «НИОКРсистемс» - это оперативные поставки широкого спектра электронных компонентов отечественного и импортного производства напрямую от производителей и с крупнейших мировых складов. Реализуемая нашей компанией продукция насчитывает более полумиллиона наименований.

Благодаря этому наша компания предлагает к поставке практически не ограниченный ассортимент компонентов как оптовыми, мелкооптовыми партиями, так и в розницу.

Благодаря развитой сети поставщиков, помогаем в поиске и приобретении экзотичных или снятых с производства компонентов.

Наша компания это:

- Гарантия качества поставляемой продукции
- Широкий ассортимент
- Минимальные сроки поставок
- Техническая поддержка
- Подбор комплектации
- Индивидуальный подход
- Гибкое ценообразование
- Работаем по 275 ФЗ

ООО «НИОКР СИТЕМС»
Москва, 125362, Россия, ул. Вишневая, д. 9, к. 1, Блок 104 а и 104 в

Телефон: 8 (495) 268-14-82
Email: n@nsistems.ru

ИНН: 7735154786
ОГРН: 1167746717709