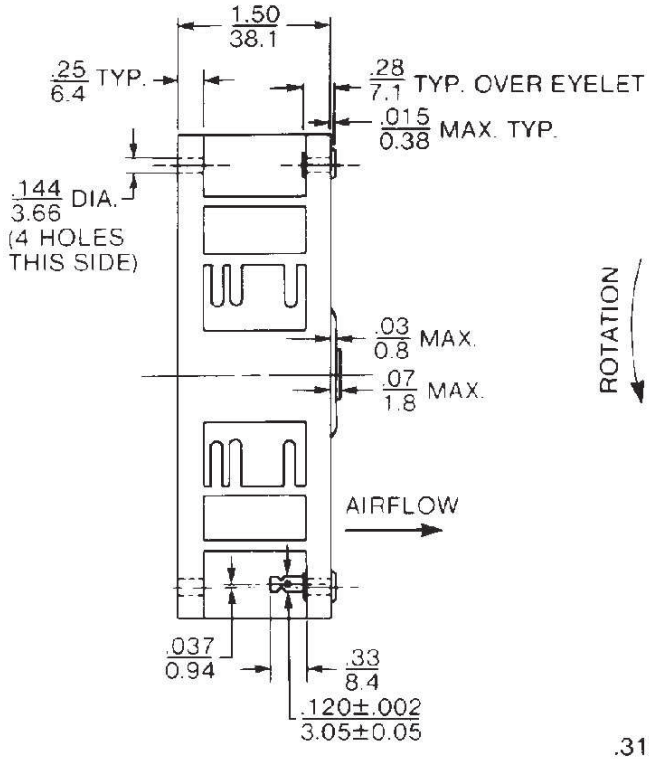

WILL ACCOMMODATE
477663 (FLUSH) OR 477670
(STANDOFF) MOUNTING CLIPS
WITH #6–32 MACHINE SCREW.

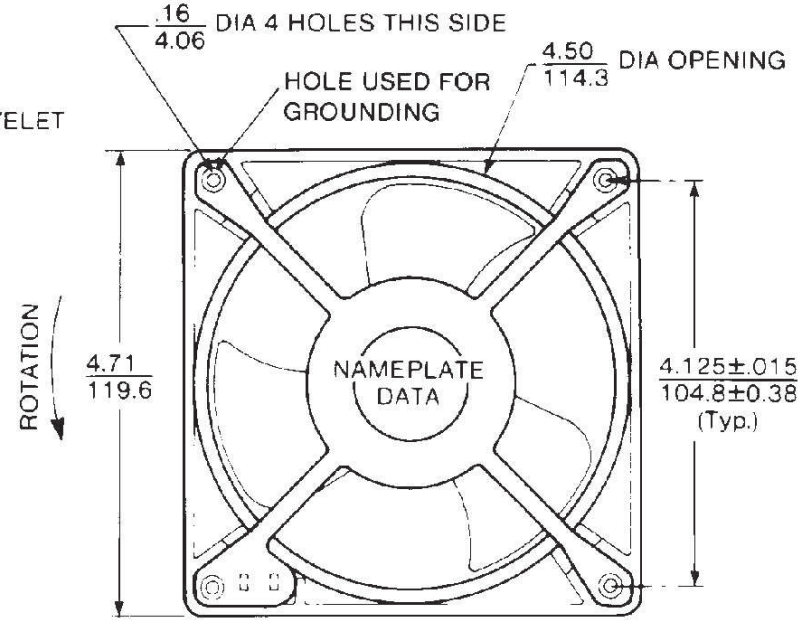

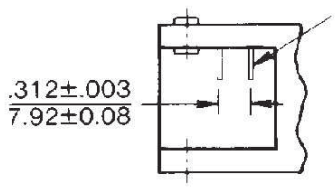

TERMINALS
.120±.002 WIDE
3.05±0.05
.020±.001 THICK
0.51±0.03
.300±.020 LONG
7.62±0.51
(WILL FIT PLUG
AND CORD #428056)

RECOMMENDED CUT OUT

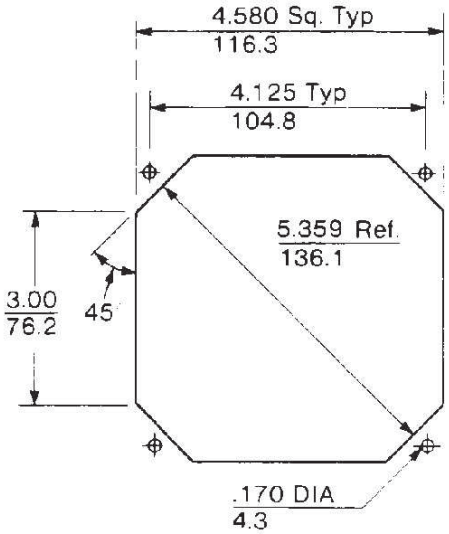

OUTLET (STRUT) SIDE

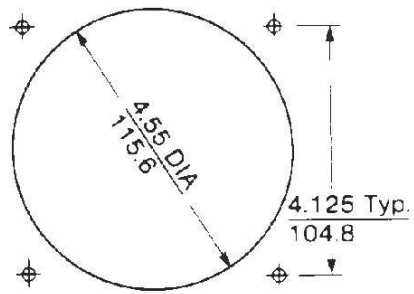

INLET (PROP) SIDE

DIMENSIONS: in/mm ±
TOLERANCES: .xx= .03/0.8
.xxx=.010/.25
(UNLESS NOTED)

Specifications subject to change without notice.

НИОКР СИСТЕМС

ООО «НИОКРсистемс» - это оперативные поставки широкого спектра электронных компонентов отечественного и импортного производства напрямую от производителей и с крупнейших мировых складов. Реализуемая нашей компанией продукция насчитывает более полумиллиона наименований.

Благодаря этому наша компания предлагает к поставке практически не ограниченный ассортимент компонентов как оптовыми, мелкооптовыми партиями, так и в розницу.

Благодаря развитой сети поставщиков, помогаем в поиске и приобретении экзотичных или снятых с производства компонентов.

Наша компания это:

- Гарантия качества поставляемой продукции
- Широкий ассортимент
- Минимальные сроки поставок
- Техническая поддержка
- Подбор комплектации
- Индивидуальный подход
- Гибкое ценообразование
- Работаем по 275 ФЗ

ООО «НИОКР СИТЕМС»
Москва, 125362, Россия, ул. Вишневая, д. 9, к. 1, Блок 104 а и 104 в

Телефон: 8 (495) 268-14-82
Email: n@nsistems.ru

ИНН: 7735154786
ОГРН: 1167746717709