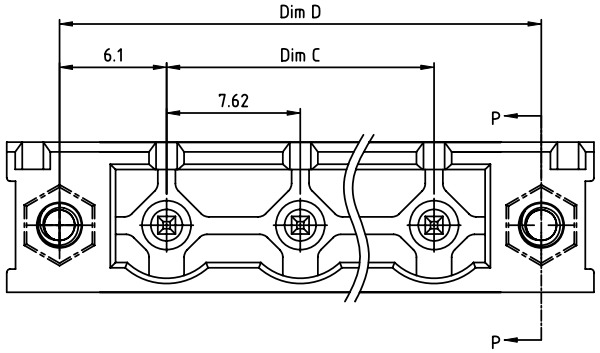
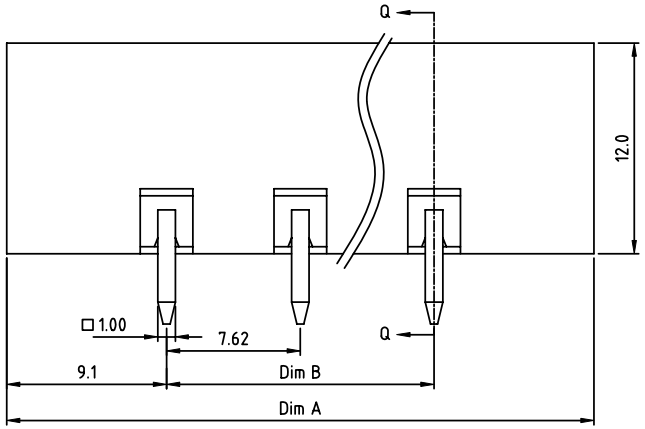
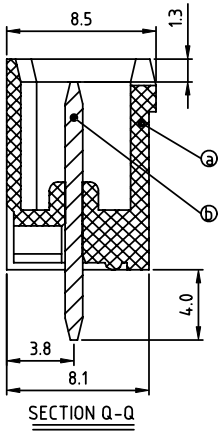
Copyright FCI.

FCIconnect.com

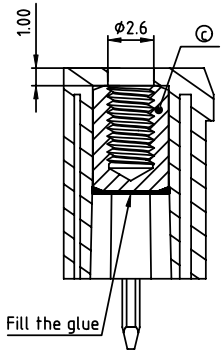
PRODUCT NUMBER	PITCH
0Qxx05x000J0G	7.62 mm



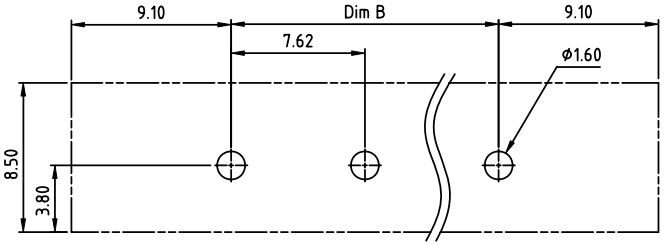




SECTION Q-Q



SECTION P-P



RECOMMENDED P.C.B LAYOUT
TOP VIEW

Material:

- Item ⓐ Male contact pin: Copper Tin plated
- Item ⓑ Terminal housing: Thermoplastic (UL94V-0)
- Item ⓒ Flange nut: Brass ,M2.5

Electrical:	cULus	TUV
Voltage rating:	300V	750V
Current rating:	20A	15A
Withstanding Voltage:	1.6 KV	6KV
Operating temperature:	-40°C to +115°C	
Soldering temperature:	260°C±5°C/5 Sec	
Safety Approval:	c UL us	TÜV

DIMENSION

Dim A	(N+1)X7.62+2.96
Dim B&C	(N-1)X7.62
Dim D	(N-1)X7.62+12.2

N= NUMBER OF POLES

Poles	Tolerance
2P-4P	±0.15
5P-8P	±0.20
9P-12P	±0.30
13P-16P	±0.40

PART NO.: OQ xx 0 5 x 0 00J0 G

No. of poles
02 2 poles
03 3 poles
... ...
16 16 poles

Body Color
0 Black (RAL9005)
2 Red (RAL3001/D)
3 Orange(RAL2011/P)
4 Yellow(RAL1018/A)
5 Green(RAL6018/T)
6 Blue (RAL5015/A)
8 Grey(RAL7035/D)
9 White(RAL1102)
C Green(RAL6018/U)

RoHS compliant
(lead<4%)
In copper Alloy

| | | |

ООО «НИОКРсистемс» - это оперативные поставки широкого спектра электронных компонентов отечественного и импортного производства напрямую от производителей и с крупнейших мировых складов. Реализуемая нашей компанией продукция насчитывает более полумиллиона наименований.

Благодаря этому наша компания предлагает к поставке практически не ограниченный ассортимент компонентов как оптовыми, мелкооптовыми партиями, так и в розницу.

Благодаря развитой сети поставщиков, помогаем в поиске и приобретении экзотичных или снятых с производства компонентов.

Наша компания это:

- Гарантия качества поставляемой продукции
- Широкий ассортимент
- Минимальные сроки поставок
- Техническая поддержка
- Подбор комплектации
- Индивидуальный подход
- Гибкое ценообразование
- Работаем по 275 ФЗ

ООО «НИОКР СИТЕМС»
Москва, 125362, Россия, ул. Вишневая, д. 9, к. 1, Блок 104 а и 104 в

Телефон: 8 (495) 268-14-82
Email: n@nsistems.ru

ИНН: 7735154786
ОГРН: 1167746717709