THIS DRAWING IS UNPUBLISHED. RELEASED FOR PUBLICATION – , – .
© COPYRIGHT – BY – ALL RIGHTS RESERVED.

| LOC | DIST |
|---|---|
| DW | — |

REVISIONS

| P | LTR | DESCRIPTION | DATE | DWN | APVD |
|---|---|---|---|---|---|
| | R | REVISED. (ECR–12–015329) | 18FEB13 | JC | SC |

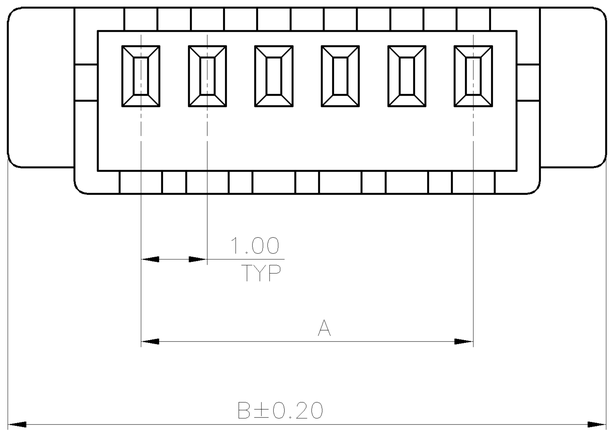


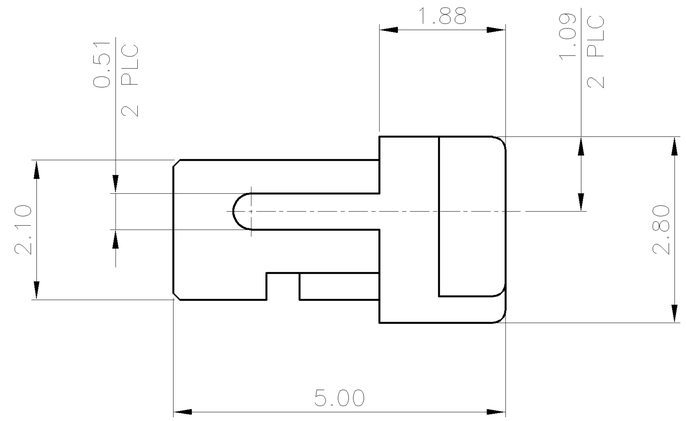


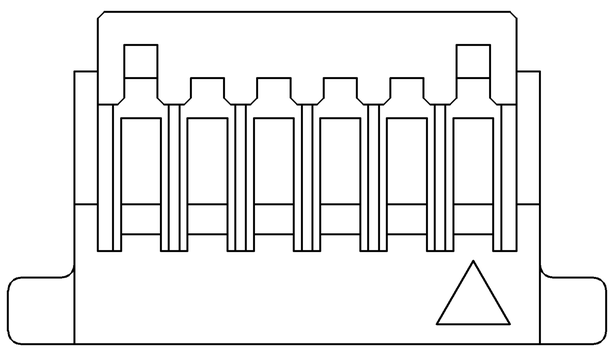

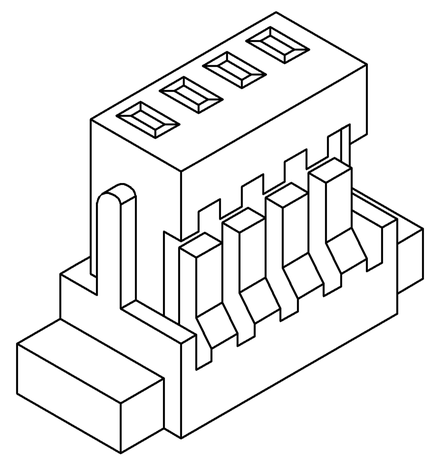

| DIM. B | DIM. A | NO. OF CONTACTS | PART NUMBER |
|---|---|---|---|
| 18.00 | 14.00 | 15 | 1–1470364–5 |
| 17.00 | 13.00 | 14 | 1–1470364–4 |
| 16.00 | 12.00 | 13 | 1–1470364–3 |
| 15.00 | 11.00 | 12 | 1–1470364–2 |
| 14.00 | 10.00 | 11 | 1–1470364–1 |
| 13.00 | 9.00 | 10 | 1–1470364–0 |
| 12.00 | 8.00 | 9 | 1470364–9 |
| 11.00 | 7.00 | 8 | 1470364–8 |
| 10.00 | 6.00 | 7 | 1470364–7 |
| 9.00 | 5.00 | 6 | 1470364–6 |
| 8.00 | 4.00 | 5 | 1470364–5 |
| 7.00 | 3.00 | 4 | 1470364–4 |
| 6.00 | 2.00 | 3 | 1470364–3 |
| 5.00 | 1.00 | 2 | 1470364–2 |

NOTE:

1. MATERIAL:
   HOUSING: THERMOPLASTIC UL 94V–0.
2. APPLY TERMINAL PART NUMBER: 1470365–X & 1734597–X.
3. PACKAGING: BAG.

THIS DRAWING IS A CONTROLLED DOCUMENT.

DIMENSIONS: MM

TOLERANCES UNLESS OTHERWISE SPECIFIED:

| | |
|---|---|
| 0 PLC | ± – |
| 1 PLC | ± – |
| 2 PLC | ± 0.1 |
| 3 PLC | ± – |
| 4 PLC | ± – |
| ANGLES | ± – |

MATERIAL: SEE NOTE

FINISH: SEE NOTE

DWN A. WU 22OCT2002
CHK J. CHENG 22OCT2002
APVD J. WU 22OCT2002

PRODUCT SPEC: 108–57264

APPLICATION SPEC: —

WEIGHT: SEE TABLE

CUSTOMER DRAWING

TE Connectivity

NAME: 1.0 MM PITCH WIRE TO BOARD CONNECTOR, RECEPTACLE, SMT, HOUSING

| SIZE | CAGE CODE | DRAWING NO | RESTRICTED TO |
|---|---|---|---|
| A3 | 00779 | C–1470364 | — |

SCALE: — SHEET 1 OF 2 REV R

THIS DRAWING IS UNPUBLISHED. RELEASED FOR PUBLICATION – , – .
© COPYRIGHT – BY – ALL RIGHTS RESERVED.

| LOC | DIST |
|---|---|
| DW | — |

REVISIONS

| P | LTR | DESCRIPTION | DATE | DWN | APVD |
|---|---|---|---|---|---|
| | – | SEE SHEET 1. | – | – | – |

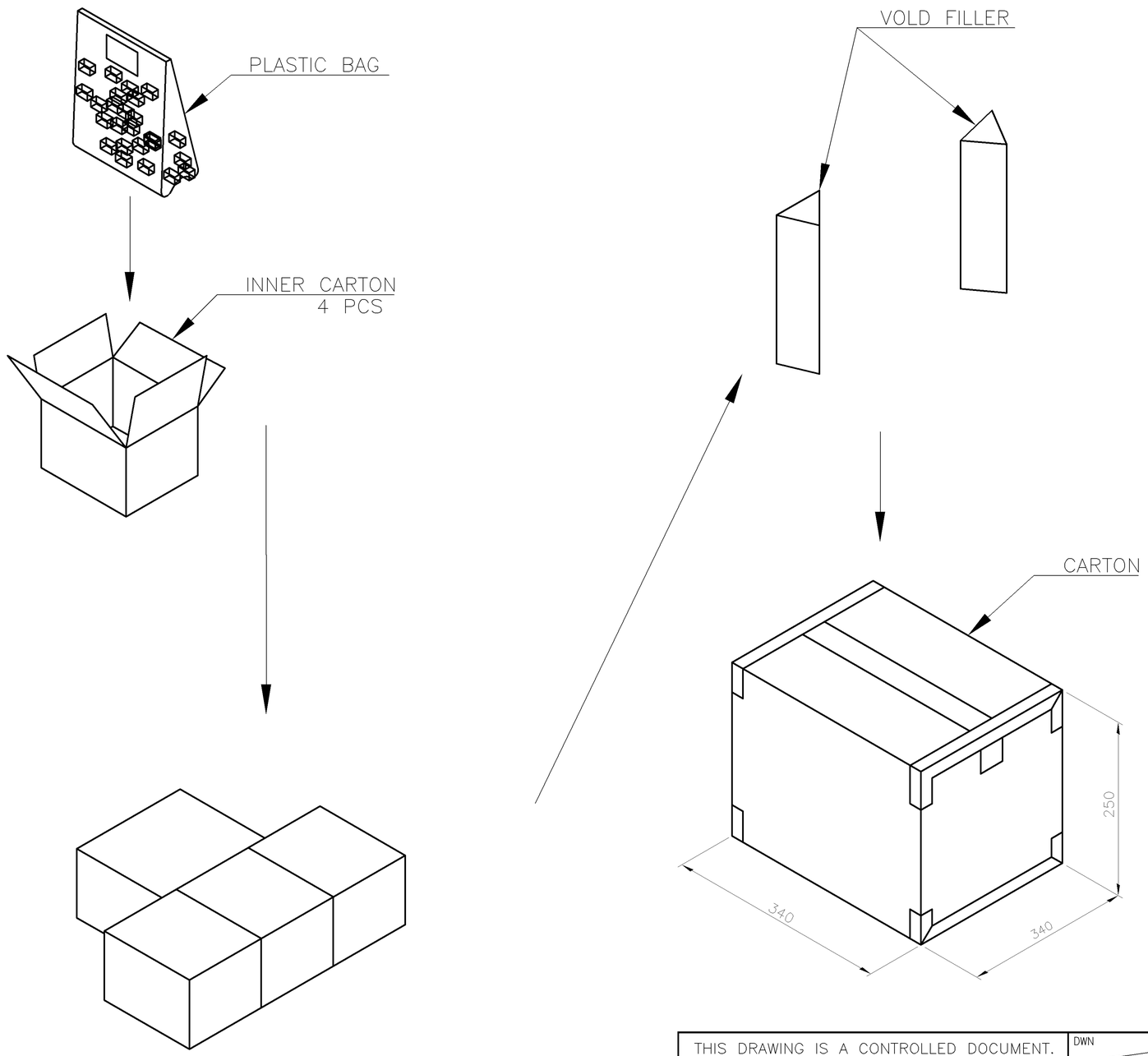


| NO. OF CONTACTS | GROSS WEIGHT | NET WEIGHT | QUANTITY |
|---|---|---|---|
| 15 | 4.70 KG | 1.98 KG | 16000 PCS |
| 14 | 4.62 KG | 1.87 KG | 16000 PCS |
| 13 | 4.53 KG | 1.76 KG | 16000 PCS |
| 12 | 4.43 KG | 1.65 KG | 16000 PCS |
| 11 | 5.14 KG | 2.30 KG | 24000 PCS |
| 10 | 4.95 KG | 2.14 KG | 24000 PCS |
| 9 | 4.76 KG | 1.97 KG | 24000 PCS |
| 8 | 4.57 KG | 1.80 KG | 24000 PCS |
| 7 | 4.38 KG | 1.63 KG | 24000 PCS |
| 6 | 3.50 KG | 1.95 KG | 32000 PCS |
| 5 | 3.26 KG | 1.73 KG | 32000 PCS |
| 4 | 3.06 KG | 1.50 KG | 32000 PCS |
| 3 | 2.82 KG | 1.28 KG | 32000 PCS |
| 2 | 2.58 KG | 1.06 KG | 32000 PCS |

THIS DRAWING IS A CONTROLLED DOCUMENT.

DIMENSIONS: MM

TOLERANCES UNLESS OTHERWISE SPECIFIED:
0 PLC ± –
1 PLC ± –
2 PLC ± –
3 PLC ± –
4 PLC ± –
ANGLES ± –

MATERIAL: SEE NOTE

FINISH: SEE NOTE

DWN
CHK
APVD
PRODUCT SPEC —
APPLICATION SPEC —
WEIGHT: SEE TABLE

TE Connectivity

NAME: 1.0 MM PITCH WIRE TO BOARD CONNECTOR, RECEPTACLE, SMT, HOUSING

| SIZE | CAGE CODE | DRAWING NO | RESTRICTED TO |
|---|---|---|---|
| A3 | 00779 | C-1470364 | — |

CUSTOMER DRAWING | SCALE — | SHEET 2 OF 2 | REV R

НИОКР СИСТЕМС

**ООО «НИОКРсистемс» -** это оперативные поставки широкого спектра электронных компонентов отечественного и импортного производства напрямую от производителей и с крупнейших мировых складов. Реализуемая нашей компанией продукция насчитывает более полумиллиона наименований.

Благодаря этому наша компания предлагает к поставке практически не ограниченный ассортимент компонентов как оптовыми, мелкооптовыми партиями, так и в розницу.

Благодаря развитой сети поставщиков, помогаем в поиске и приобретении экзотичных или снятых с производства компонентов.

## Наша компания это:

- Гарантия качества поставляемой продукции
- Широкий ассортимент
- Минимальные сроки поставок
- Техническая поддержка
- Подбор комплектации
- Индивидуальный подход
- Гибкое ценообразование
- Работаем по 275 ФЗ

ООО «НИОКР СИТЕМС»
Москва, 125362, Россия, ул. Вишневая, д. 9, к. 1, Блок 104 а и 104 в

Телефон: 8 (495) 268-14-82
Email: n@nsistems.ru

ИНН: 7735154786
ОГРН: 1167746717709