CTS Electrocomponents

Series 252 Data Sheet Mini-joystick

Two Axis, Mini-joystick With Momentary Switch

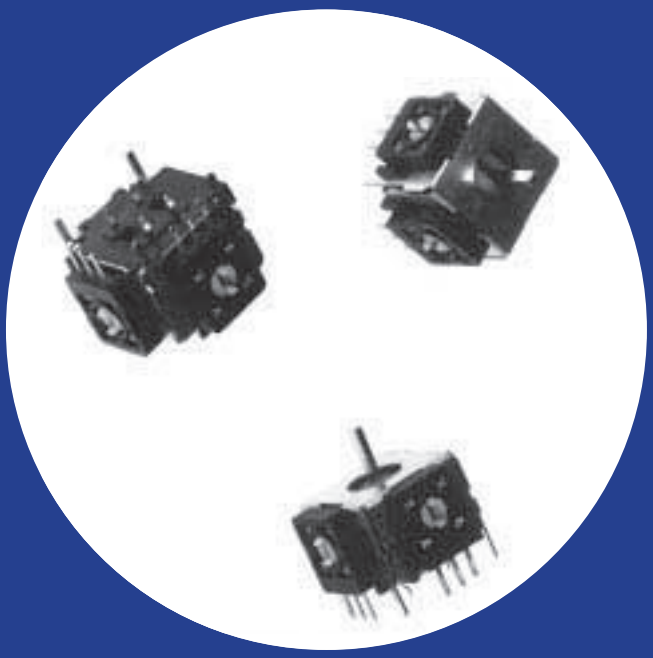

Features

- Compact Size (20x21x13mm)
- Long Life 1 Million Cycles
- Optional momentary switch is operational at all rotations
- Sturdy metal case with convenient mounting tabs
- RoHS compliant

Pat. No: US 6,353,430 , Taiwan: 128688.

Electrical and Mechanical Specifications

Potentiometer 1 & 2

Resistance Range
10 K ohms through 200 K ohms

Resistance Tolerance
Standard : ± 30%
Special: ± 10%, ± 20% available

Dielectric Strength
250 VAC 50/60 Hz for 1 minute

Insulation Resistance
100 Megohms @ 250 VDC for 1 minute

Operational Torque
200 ± 80 gf.cm

Power Rating
0.0125 watt @ 50°C, Derated to no load at 85°C

Operating Voltage
50 VAC or 5 VDC maximum

Angle of Rotation
60° maximum

Life
1,000,000 cycles

Available Switch

Type
Momentary

Contact Resistance
100 milliohms maximum initially
200 milliohms max after 500,000 cycles
switching 5 mA @ 5 VDC

Dielectric Strength
250 VAC 50/60 Hz for 1 minute

Insulation Resistance
100 Megohms minmum @ 100 VDC

Operational Force
800 ± 200 gf

Power Rating
5 VDC, 50 mA maximum

Travel
0.9 ± 0.4mm

Switch Life
500,000 cycles

© 2008 CTS Corporation. All rights reserved. Information subject to change.

Electrical and Mechanical Specifications

Potentiometer 1 & 2

Operating Temperature

-10°C to +70°C

Mounting Information

PC Terminals

Soldering Conditions

260 ± 5°C for 5 seconds

CTS Series 252

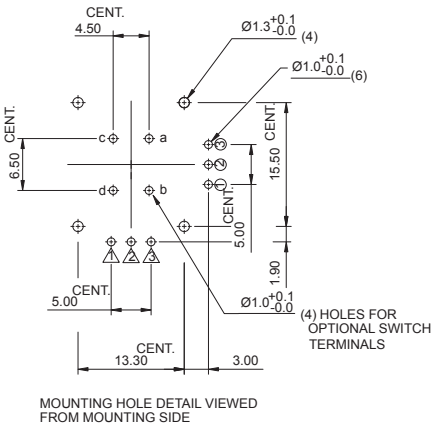

MOUNTING HOLE DETAIL VIEWED FROM MOUNTING SIDE

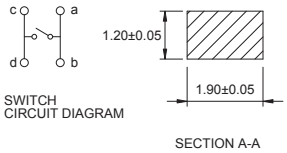

SWITCH CIRCUIT DIAGRAM

SECTION A-A

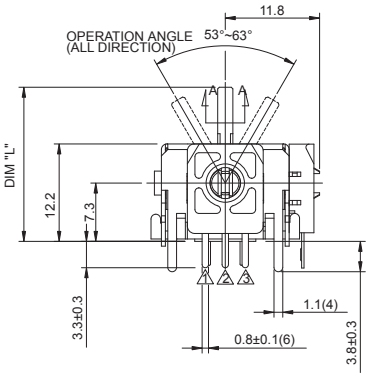

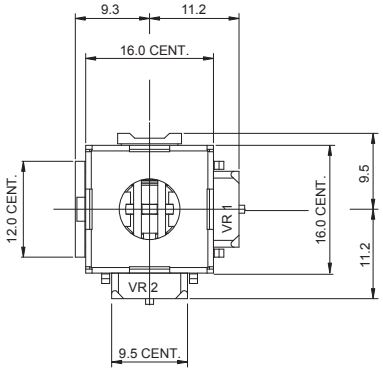

DIMENSION: mm / inch

Ordering Information

252 A 103 C 60 N A

DRIVE ARM LENGTH DIM "L"

LENGTH FROM MOUNTING SURFACE

A – 19.3mm
B – 24.3mm

RESISTANCE CODE EXAMPLES

CODE	RESISTANCE
103	10K
203	20K
503	50K
104	100K
124	120K
154	150K

RESIST TOL

A – ±10%
B – ±20%
C – ±30%

ROTATIONAL ANGLE

40 – 40º
50 – 50º
60 – 60º

TAP CONFIGURATION

N – NO TAP
T – 4° TAP AT CENTER

SWITCH CONFIGURATION

A – W/O SWITCH
B – MOMENTARY SWITCH

© 2008 CTS Corporation. All rights reserved. Information subject to change.

НИОКР СИСТЕМС

ООО «НИОКРсистемс» - это оперативные поставки широкого спектра электронных компонентов отечественного и импортного производства напрямую от производителей и с крупнейших мировых складов. Реализуемая нашей компанией продукция насчитывает более полумиллиона наименований.

Благодаря этому наша компания предлагает к поставке практически не ограниченный ассортимент компонентов как оптовыми, мелкооптовыми партиями, так и в розницу.

Благодаря развитой сети поставщиков, помогаем в поиске и приобретении экзотичных или снятых с производства компонентов.

Наша компания это:

- Гарантия качества поставляемой продукции
- Широкий ассортимент
- Минимальные сроки поставок
- Техническая поддержка
- Подбор комплектации
- Индивидуальный подход
- Гибкое ценообразование
- Работаем по 275 ФЗ

ООО «НИОКР СИТЕМС»
Москва, 125362, Россия, ул. Вишневая, д. 9, к. 1, Блок 104 а и 104 в

Телефон: 8 (495) 268-14-82
Email: n@nsistems.ru

ИНН: 7735154786
ОГРН: 1167746717709