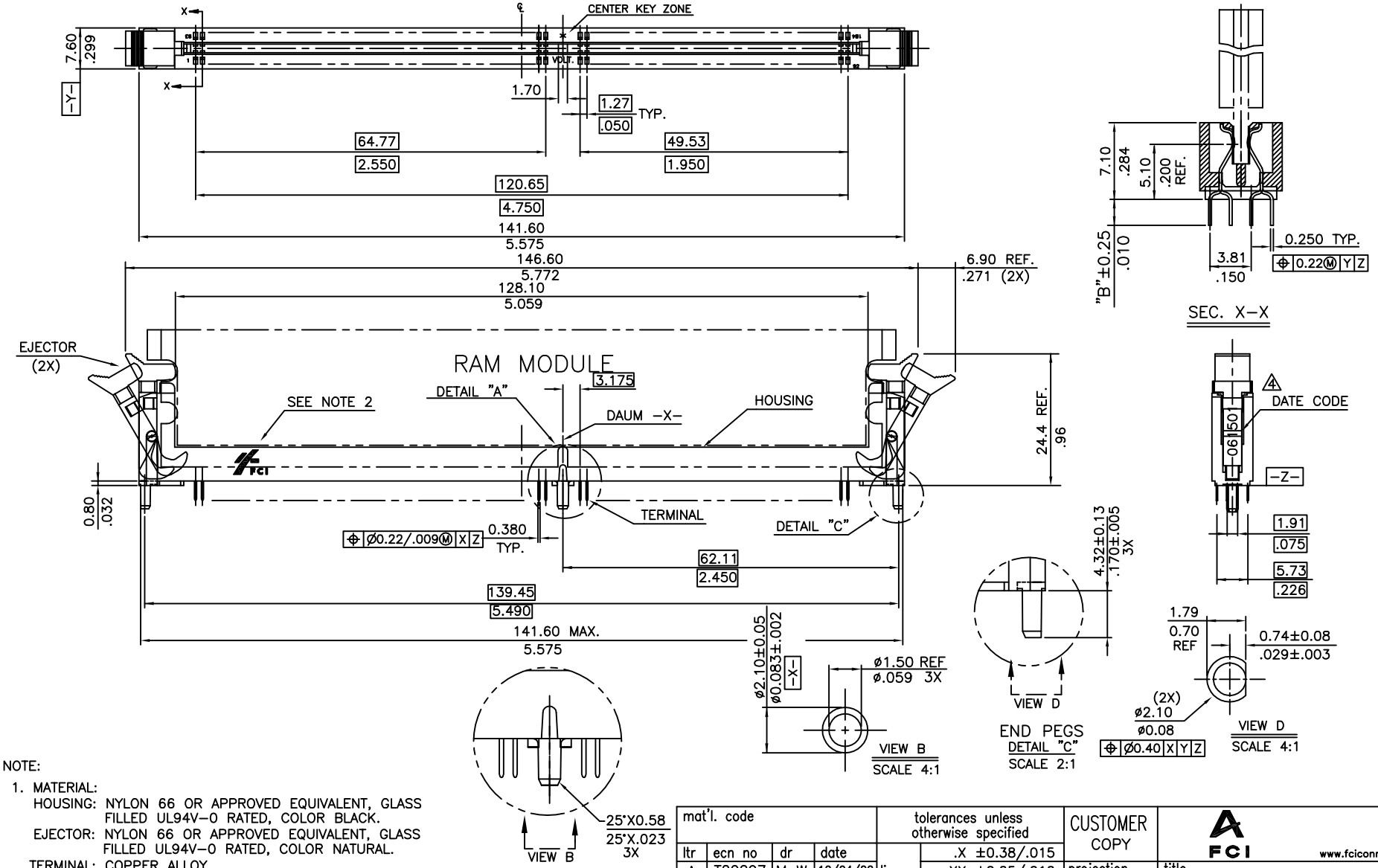

NOTE:

1. MATERIAL:
   HOUSING: NYLON 66 OR APPROVED EQUIVALENT, GLASS FILLED UL94V-0 RATED, COLOR BLACK.
   EJECTOR: NYLON 66 OR APPROVED EQUIVALENT, GLASS FILLED UL94V-0 RATED, COLOR NATURAL.
   TERMINAL: COPPER ALLOY.
2. FCI LOGO TO BE APPROXIMATELY LOCATED AS SHOWN ON PRINT.
3. PRODUCT SPECIFICATION: GS-12-146
4. THE DATE CODE IS SHOWN "MM-DD-YY" FOR CUSTOMER SPECIAL REQUEST.
5. THIS PRODUCT MEETS EUROPEAN UNION DIRECTIVES AND OTHER COUNTRY REGULATIONS AS DESCRIBED IN GS-22-008.
6. THE HOUSING WILL WITH STAND EXPOSURE TO 260° PEAK TEMPERATURE FOR 10 SECONDS IN A WAVE SOLDER APPLICATION.

mat'l. code				tolerances unless otherwise specified			CUSTOMER COPY	FCI www.fciconnect.com
ltr	ecn no	dr	date	linear	.X ±0.38/.015		projection	title DDR 184P .050" 1-ROW, V/T ASS'Y PLASTIC POST
A	T20297	M W	10/04/02		.XX ±0.25/.010			
B	T03-0179	M W	05/16/03		.XXX ±0.15/.005			
C	T03-0435	M W	10/01/03	angles	0° ±2°			
D	DG05-0466	K W	11/15'05	dr	MAGGIE WU	04/12/02	MM	product family DDR; code TWN
				engr	JEFF.HSIEH	04/12/02		size A4; dwg no 10002394; sheet 1 of 3
				chr	JEFF.HSIEH	04/12/02	scale 1:1	
				appd	JENN TSAO	04/12/02		

sheet index	revision	D	A	B
	sheet	1	2	3

cage code 22526

All rights strictly reserved. Reproduction or issue to third parties in any form whatever is not permitted without written authority from the proprietor. Property of FCI. Copyright FCI.
Tous droits strictement reserves. Reproduction ou communication a des tiers interdite sous quelque forme que ce soit sans autorisation ecrite du propietaire. Propriete de c FCI. Droits de reproduction FCI.

ACAD

PDM: Rev:D

STATUS Released

Printed: Jul 28, 2010

Tous droits strictement reserves. Reproduction ou communication a des tiers interdite sous quelque forme que ce soit sans autorisation ecrite du propietaire.
Propriete de c FCI. Droits de reproduction FCI.

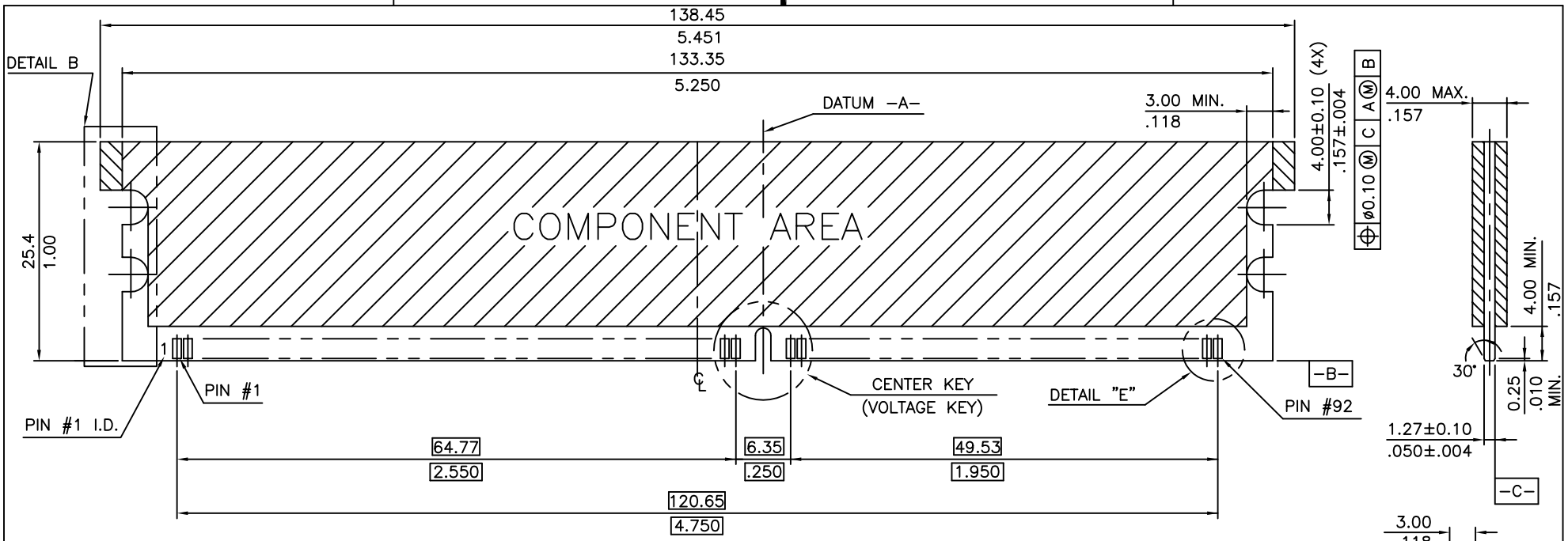

RECOMMENDED MODULE LAYOUT

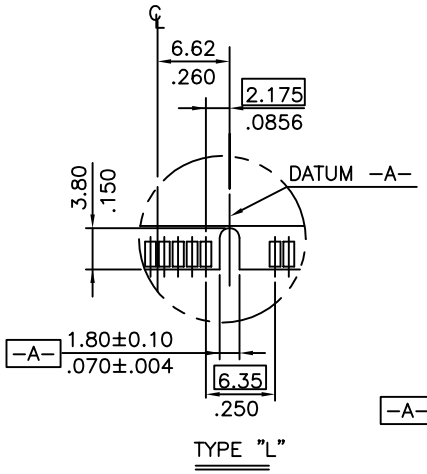

TYPE "L"

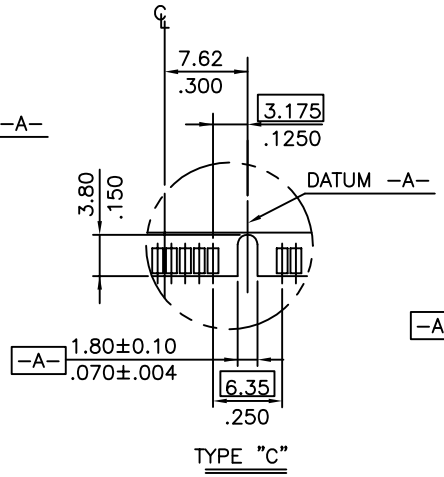

TYPE "C"

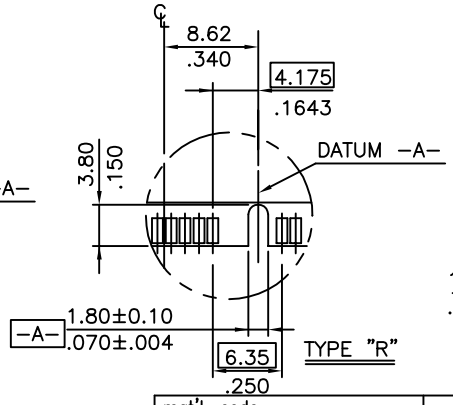

TYPE "R"

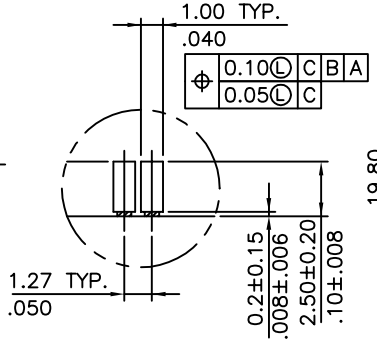

DETAIL "E"
SCALE 4 : 1

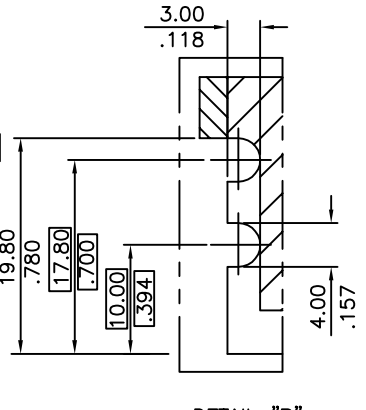

DETAIL "B"

TYPE "R"	3.3 VOLT.
TYPE "L"	2.5 VOLT.
TYPE "C"	1.8 VOLT.
CENTER KEY	DESCRIPTION

mat'l. code				tolerances unless otherwise specified			CUSTOMER COPY	FCI www.fciconnect.com
ltr	ecn no	dr	date	linear	.X ±0.38/.015			
A					.XX ±0.25/.010		projection	title
					.XXX ±0.15/.005			DDR 184P .050" 1–ROW, V/T ASS'Y PLASTIC POST
				angles	0° ±2°			
				dr	MAGGIE WU	04/12/02	MM	product family DDR / code TWN
				engr	JEFF.HSIEH	04/12/02		size A4 / dwg no 10002394
				chr	JEFF.HSIEH	04/12/02	scale 1.5:1	sheet 2 of
				appd	JENN TSAO	04/12/02		
sheet index	revision sheet							

All rights strictly reserved. Reproduction or issue to third parties in any form whatever is not permitted without written authority from the proprietor.
Property of FCI. Copyright FCI.

Tous droits strictement reserves. Reproduction ou communication a des tiers interdite sous quelque forme que ce soit sans autorisation ecrite du propietaire.
Propriete de c FCI. Droits de reproduction FCI.

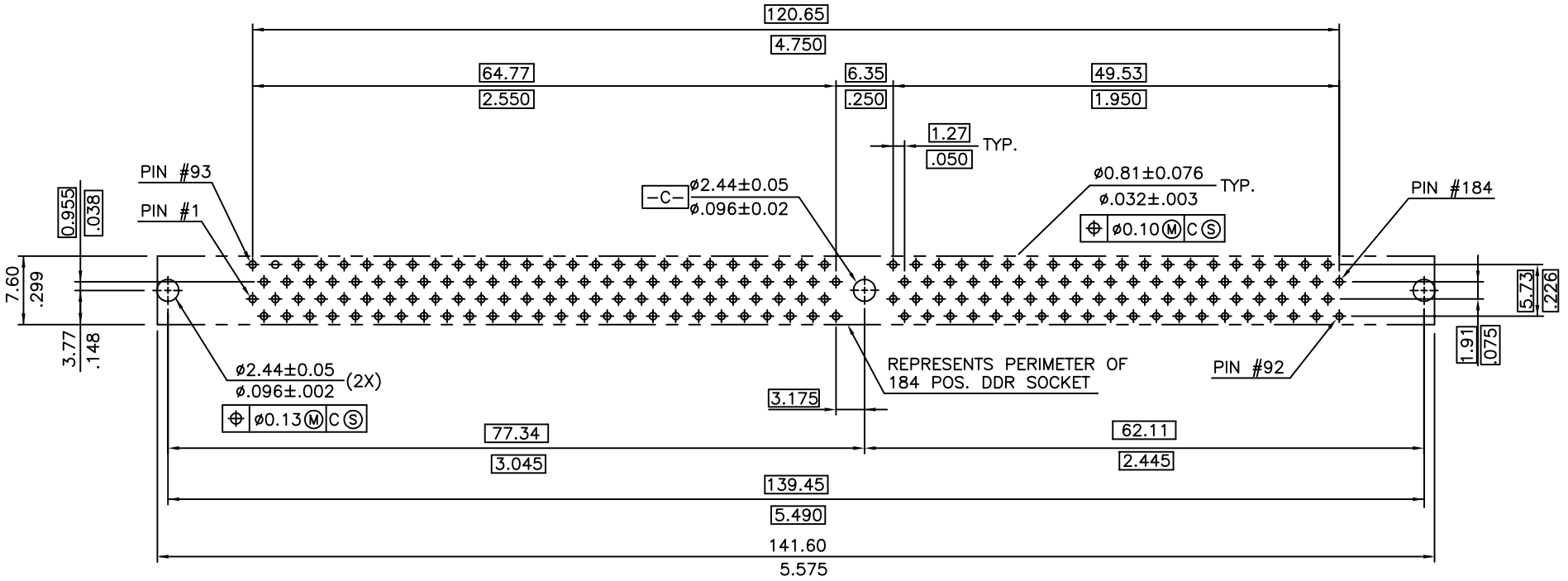

DDR ASSEMBLY PART NUMBER

10002394 – □ □ □ □ □

STYLE

1 : FOR 3.3 VOLT.
2 : FOR 2.5 VOLT.
3 : FOR 1.8 VOLT.

RESERVED

0

PLATING

CODE	CONTACT	SOLDERTAIL	UNDERPLATE	CODE	CONTACT	SOLDERTAIL	UNDERPLATE
2	15μ"(0.38μm) MIN. GOLD	100μ"(2.54μm) MIN. TIN/LEAD	50μ" (1.27μm) MIN. NICKEL OVERALL	7LF	15μ"(0.38μm) MIN. GOLD	100μ"(2.54μm) MIN. 100% TIN	50μ" (1.27μm) MIN. NICKEL OVERALL
3	30μ"(0.76μm) MIN. GOLD			8LF	30μ"(0.76μm) MIN. GOLD		
4	1μ"MIN.GOLD FLASH			9LF	1μ"MIN.GOLD FLASH		

TAIL LENGTH

CODE	DIM. "B"	TOLERANCE
1	2.29 .090	±0.25 ±.01
2	2.79 .110	±0.25 ±.01
3	2.67 .105	±0.25 ±.01
4	3.05 .120	±0.25 ±.01

COLOR OF HOUSING AND EJECTOR

0 : BLACK HOUSING + IVORY EJECTOR

RECOMMENDED CIRCUIT BOARD HOLE LAYOUT

mat'l. code				tolerances unless otherwise specified			CUSTOMER COPY	FCI www.fciconnect.com
ltr	ecn no	dr	date	linear	.X ±0.38/.015			
B					.XX ±0.25/.010		projection	title: DDR 184P .050" 1-ROW, V/T ASS'Y PLASTIC POST
					.XXX ±0.15/.005			
				angles	0° ±2°			
				dr	MAGGIE WU	04/12/02	MM	product family: DDR; code: TWN
				engr	JEFF.HSIEH	04/12/02		size: A4; dwg no: 10002394
				chr	JEFF.HSIEH	04/12/02	scale 1.5:1	sheet 3 of
				appd	JENN TSAO	04/12/02		
sheet index	revision sheet							

cage code 02526

All rights strictly reserved. Reproduction or issue to third parties in any form whatever is not permitted without written authority from the proprietor.
Property of FCI. Copyright FCI.

НИОКР СИСТЕМС

ООО «НИОКРсистемс» - это оперативные поставки широкого спектра электронных компонентов отечественного и импортного производства напрямую от производителей и с крупнейших мировых складов. Реализуемая нашей компанией продукция насчитывает более полумиллиона наименований.

Благодаря этому наша компания предлагает к поставке практически не ограниченный ассортимент компонентов как оптовыми, мелкооптовыми партиями, так и в розницу.

Благодаря развитой сети поставщиков, помогаем в поиске и приобретении экзотичных или снятых с производства компонентов.

Наша компания это:

- Гарантия качества поставляемой продукции
- Широкий ассортимент
- Минимальные сроки поставок
- Техническая поддержка
- Подбор комплектации
- Индивидуальный подход
- Гибкое ценообразование
- Работаем по 275 ФЗ

ООО «НИОКР СИТЕМС»
Москва, 125362, Россия, ул. Вишневая, д. 9, к. 1, Блок 104 а и 104 в

Телефон: 8 (495) 268-14-82
Email: n@nsistems.ru

ИНН: 7735154786
ОГРН: 1167746717709