GORDOS

REED RELAYS

83 SERIES MOLDED DIP THRU-HOLE AND SURFACE MOUNT DRY REED RELAYS

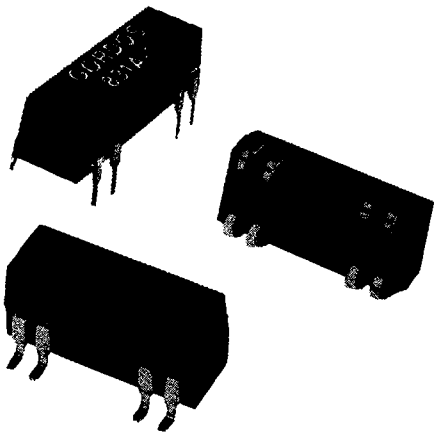

FEATURES:

- Choice of Gull or J-Lead Surface Mount or Thru-hole Configuration
- Surface Mount Versions Pass High Reliability Steam Aging Solderability Test
- Surface Mount Versions Compatible with IR Reflow Systems
- 94V-O Flammability Rating
- Form A, 2A, B or C Contacts
- Logic Compatible 5, 12 or 24 Volt Operation
- Available with or without Diodes
- Compatible with Automatic Insertion
- Semiconductor Grade Molding Compounds
- -20° C to 85° C Operating, -20° C to 100° C Storage Temperature Ranges

THRU-HOLE

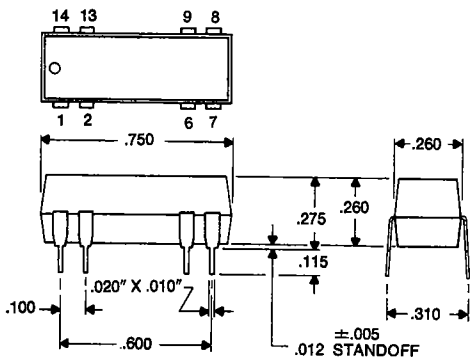

(DIMENSIONAL TOL. ±.010" TYP.)

THRU-HOLE

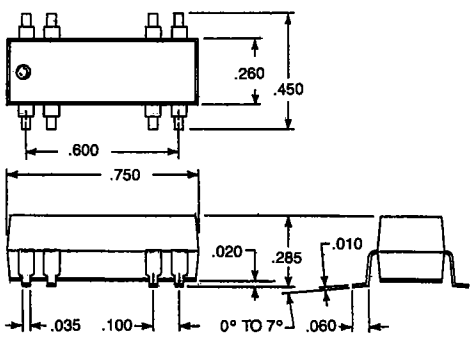

GULL LEAD

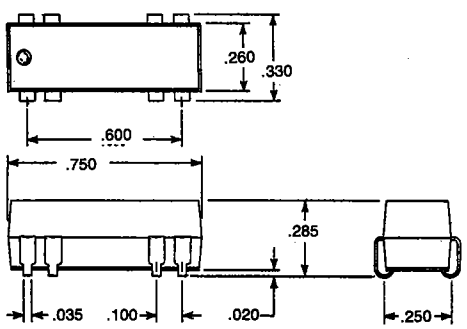

"J" LEAD

Products and specifications subject to change without notice.
Consult factory for application assistance.

1000 N. SECOND ST., ROGERS, AR 72756 USA / TEL: 800-643-3500 / 501-636-5000 / FAX: 501-636-2305

83 SERIES MOLDED DIP THRU-HOLE AND SURFACE MOUNT DRY REED RELAYS

Nominal Coil Voltage DC	5	12	24
Must Operate Voltage DC	3.8	9.0	18.0
Must Release Voltage DC	0.5	1.2	2.4
Maximum Voltage DC (3)	10	20	35

Contact Arrangement		1 Form-A	(3) Form-B	Form-C		
Model Type		831A 832A	831B	831C	835C	836C
Max. Switching DC[2]	Watts	10	10	3		
	Volts	200	200	30		
Max. Current DC (amps)	Switch	0.5	0.5	0.2		
	Carry	1.5	1.5	0.5		
Max. Initial Contact Resistance (ohms)[1]		0.200	0.200	0.200		
Min. Breakdown Voltage DC	Across Contacts	250	250	200		
	Contact to Coil	750	750	750		
Capacitance (typical) pF	Across Contacts	1.0	—	1.5		
	Contact to Coil	2.0	3.8	2.0		
Insulation Resistance (typical ohms)		10^{10}	10^{10}	10^{8}		
Operate Time (typical mSec) Including Bounce Except Form-B		0.5	0.5	1.0		
Release Time (typical mSec) Diode Suppressed		0.5	0.5	1.5 includes Bounce on N.C. Pole		

REED RELAY SELECTION CHART *Shading denotes shortest lead time items.*

SERIES 47 MINI-SIP

Contact Arrangement	Nominal Coil Voltage (VDC)	Coil Resistance (ohms) ±10% @ 25° C	Suppression Diode	Catalog Number			Schematics (Top View)
				Thru-Hole	Gull-Lead	J-Lead	
1A SPST N.O.	5	380	No	831A-1	831A-1G	831A-1J	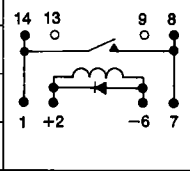
			Yes	831A-2	831A-2G	831A-2J	
		500	No	831A-3	831A-3G	831A-3J	
			Yes	831A-4	831A-4G	831A-4J	
	12	1000	No	831A-5	831A-5G	831A-5J	
			Yes	831A-6	831A-6G	831A-6J	
	24	1750	No	831A-7	831A-7G	831A-7J	
			Yes	831A-8	831A-8G	831A-8J	
1B (See Note 3) SPST N.C.	5	200	No	831B-1	831B-1G	831B-1J	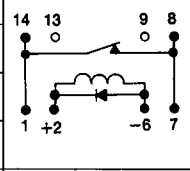
			Yes	831B-2	831B-2G	831B-2J	
		500	No	831B-3	831B-3G	831B-3J	
			Yes	831B-4	831B-4G	831B-4J	
	12	500	No	831B-5	831B-5G	831B-5J	
			Yes	831B-6	831B-6G	831B-6J	
	24	1750	No	831B-7	831B-7G	831B-7J	
			Yes	831B-8	831B-8G	831B-8J	
1C SPDT	5	200	No	831C-1	831C-1G	831C-1J	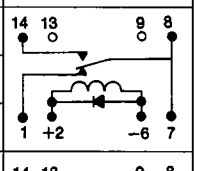
			Yes	831C-2	831C-2G	831C-2J	
	12	500	No	831C-3	831C-3G	831C-3J	
			Yes	831C-4	831C-4G	831C-4J	
	24	1750	No	831C-5	831C-5G	831C-5J	
			Yes	831C-6	831C-6G	831C-6J	
1C SPDT	5	200	No	835C-1	835C-1G	835C-1J	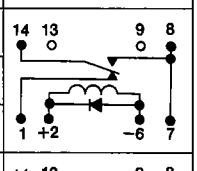
			Yes	835C-2	835C-2G	835C-2J	
	12	500	No	835C-3	835C-3G	835C-3J	
			Yes	835C-4	835C-4G	835C-4J	
	24	1750	No	835C-5	835C-5G	835C-5J	
			Yes	835C-6	835C-6G	835C-6J	
1C SPDT	5	200	No	836C-1	836C-1G	836C-1J	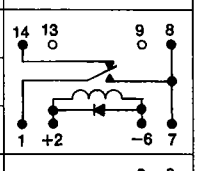
			Yes	836C-2	836C-2G	836C-2J	
	12	500	No	836C-3	836C-3G	836C-3J	
			Yes	836C-4	836C-4G	836C-4J	
	24	2200	No	836C-5	836C-5G	836C-5J	
			Yes	836C-6	836C-6G	836C-6J	
2A DPST N.O.	5	200	No	832A-1	832A-1G	832A-1J	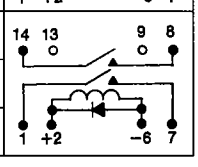
			Yes	832A-2	832A-2G	832A-2J	
	12	500	No	832A-3	832A-3G	832A-3J	
			Yes	832A-4	832A-4G	832A-4J	
	24	1750	No	832A-5	832A-5G	832A-5J	
			Yes	832A-6	832A-6G	832A-6J	

Notes: All specifications are based on a 25° C ambient temperature.

1. *Measured with nominal coil voltage applied (except Form B).*
2. *Higher voltages and/or current may be switched with life expectancy reduced.*
3. *Excesive voltage (maximum of 6.5 VDC for 5 VDC model, 15 VDC for 12 VDC model, and 28 VDC for 24 model), may cause contact reclosure on Form B models.*
4. *Consult factory for electrostatic shield and/or magnetic shield requirements.*

Products and specifications subject to change without notice.

Consult factory for application assistance.

НИОКР СИСТЕМС

ООО «НИОКРсистемс» - это оперативные поставки широкого спектра электронных компонентов отечественного и импортного производства напрямую от производителей и с крупнейших мировых складов. Реализуемая нашей компанией продукция насчитывает более полумиллиона наименований.

Благодаря этому наша компания предлагает к поставке практически не ограниченный ассортимент компонентов как оптовыми, мелкооптовыми партиями, так и в розницу.

Благодаря развитой сети поставщиков, помогаем в поиске и приобретении экзотичных или снятых с производства компонентов.

Наша компания это:

- Гарантия качества поставляемой продукции
- Широкий ассортимент
- Минимальные сроки поставок
- Техническая поддержка
- Подбор комплектации
- Индивидуальный подход
- Гибкое ценообразование
- Работаем по 275 ФЗ

ООО «НИОКР СИТЕМС»
Москва, 125362, Россия, ул. Вишневая, д. 9, к. 1, Блок 104 а и 104 в

Телефон: 8 (495) 268-14-82
Email: n@nsistems.ru

ИНН: 7735154786
ОГРН: 1167746717709