# 800-802, 815-817

EN 60598 / VDE 0711

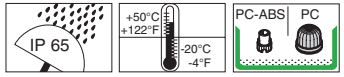


802 817

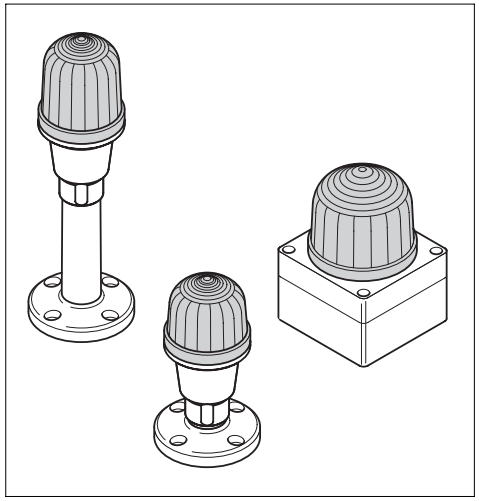

(D) Anschluss **ausschließlich** durch ausgebildete Elektro-Fachkräfte.
(GB) Electrical connection is to be made by trained electrical specialists **only**.
(F) Le branchement doit **uniquement** être effectué par des professionnels.
(I) Il collegamento deve essere eseguito **solo** da elettricisti specializzati.
(E) La conexión **sólo** debe ser realizada por electricistas debidamente formados.
(PT) A ligação deve ser feita **exclusivamente** por profissional eléctrico especializado.
(CZ) Připojení smí **provádět** pouze kvalifikovaný personál.
(PL) Podłączenie **wyłącznie** przez specjalistów-elektryków.
(FI) Liittäminen kuuluu **ainoastaan** koulutettujen sähköalan ammattilaisten tehtäviin.
(RUS) Подключение проводится только специалистом-электриком.
(TR) Bağlantı **sadece** eğitimli elektrik teknisyenleri tarafından yapılmalıdır.
(CN) 布线需由专业电工执行

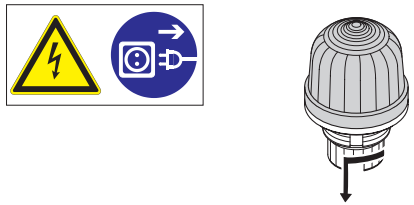

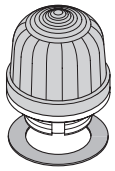

| | |
|---|---|
| 800 x00 00 | 12 – 240 V≂, ≤ 7 W |
| 815 x00 00 | 12 – 240 V≂, ≤ 10 W |
| 801 | |
| 816 | |
| xxx x00 55 | 24 V≂, 45 mA, $I_0$ < 500 mA |
| xxx x00 67 | 115 V~, 25 mA, $I_0$ < 500 mA |
| xxx x00 68 | 230 V~, 25 mA, $I_0$ < 500 mA |
| 816 x10 55 | 24 V≂, 40 mA |
| 816 x10 67 | 115 V~, 40 mA |
| 816 x10 68 | 230 V~, 40 mA |
| 816 x30 55 | 24 V≂, 70 mA |
| 816 x30 67 | 115 V~, 70 mA |
| 816 x30 68 | 230 V~, 70 mA |
| | $I_0$ < 500 mA (817) |
| 802 x00 55 | 24 V=, 100 mA, ~ 0,75 Hz |
| 817 x00 55 | 24 V=, 125 mA, ~ 1 Hz |
| 802 x00 67 | 115 V~, 20 mA, ~ 0,75 Hz |
| 817 x00 67 | 115 V~, 20 mA, ~ 1 Hz |
| 802 x00 68 | 230 V~, 15 mA, ~ 0,75 Hz |
| 817 x00 68 | 230 V~, 15 mA, ~ 1 Hz |
| | 800 x00 00<br>BA 15 d, ≤ 42 mm (1.65 “), 5 W |
| 955 840 34 | 12 V |
| 955 840 35 | 24 V |
| 955 840 57 | 115 V |
| 955 840 38 | 230 V |
| | 815 x00 00<br>BA 15 d, ≤ 52 mm (2.05 “), 7 W |
| 955 015 34 | 12 V |
| 955 015 35 | 24 V |
| 955 015 37 | 115 V |
| 955 015 38 | 230 V |

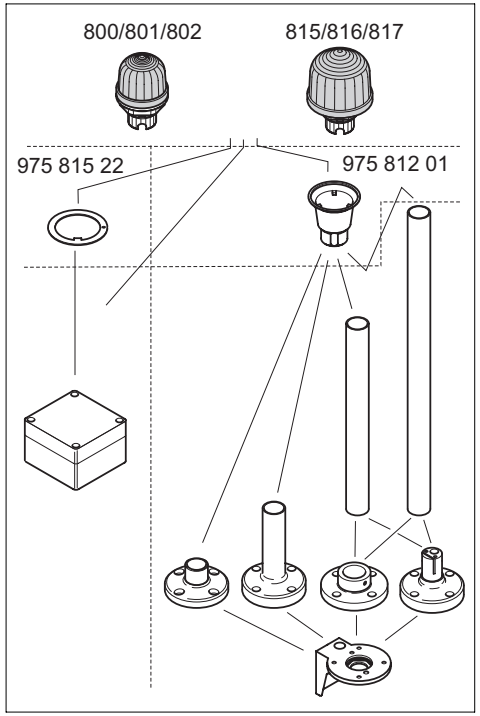


WERMA SIGNALTECHNIK
WERMA Signaltechnik GmbH + Co. KG
D-78604 Rietheim-Weilheim
Telefon +49 (0)7424 / 9557-0
Telefax +49 (0)7424 / 9557-44
info@werma.com
www.werma.com

НИОКР СИСТЕМС

**ООО «НИОКРсистемс» -** это оперативные поставки широкого спектра электронных компонентов отечественного и импортного производства напрямую от производителей и с крупнейших мировых складов. Реализуемая нашей компанией продукция насчитывает более полумиллиона наименований.

Благодаря этому наша компания предлагает к поставке практически не ограниченный ассортимент компонентов как оптовыми, мелкооптовыми партиями, так и в розницу.

Благодаря развитой сети поставщиков, помогаем в поиске и приобретении экзотичных или снятых с производства компонентов.

## Наша компания это:

- Гарантия качества поставляемой продукции
- Широкий ассортимент
- Минимальные сроки поставок
- Техническая поддержка
- Подбор комплектации
- Индивидуальный подход
- Гибкое ценообразование
- Работаем по 275 ФЗ

ООО «НИОКР СИТЕМС»
Москва, 125362, Россия, ул. Вишневая, д. 9, к. 1, Блок 104 а и 104 в

Телефон: 8 (495) 268-14-82
Email: n@nsistems.ru

ИНН: 7735154786
ОГРН: 1167746717709