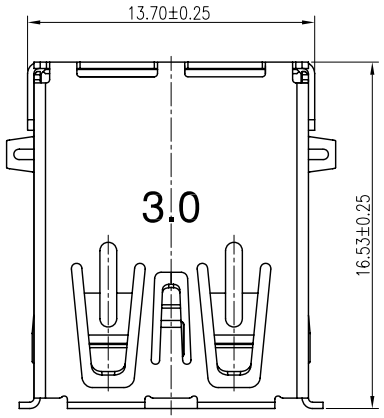

NOTE:
MATERIAL:
HOUSING:PBT+30% G.F. UL 94V-0
CONTACT 5P:BRASS
CONTACT 4P:PHOSPHOR BRONZE
SHELL:BRASS
PLATING:
CONTACT: GOLD FLASH AND TIN OVER NICKEL PLATED
SHELL: NICKEL PLATED OVER ALL
SPECIFICATION:
CURRENT RATING:1.8A FOR VBUS AND GND CONTACTS
1.5A FOR OTHER CONTACTS
WITHSTANDING VOLTAGE:100V AC(RMS)
INSULATION RESISTANCT:100MΩ MIN AT 100V DC
CONTACT RESISTANCE:30mΩ MAX FOR VBUS AND GND CONTACTS
50mΩ MAX FOR OTHER CONTACTS
MATING FORCE:3.57KgF MAX
UNMATING FORCE:1.02KgF MIN

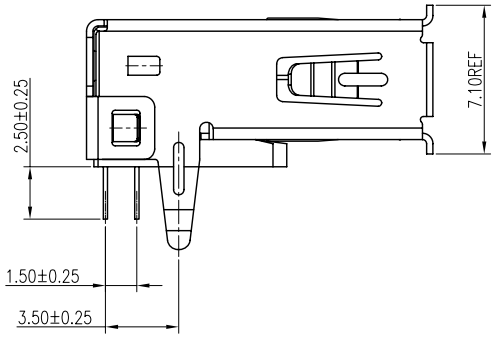

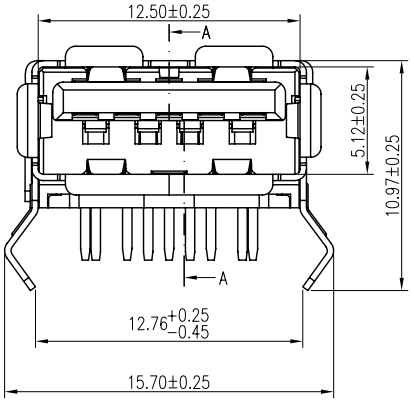

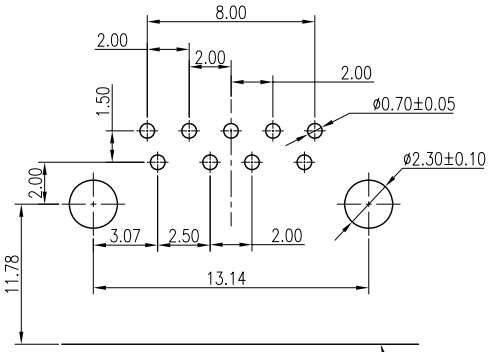

RECOMMENDED PCB LAYOUT

CONNECTOR FRONT EDGE

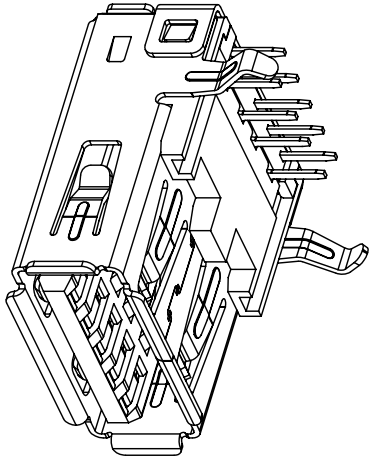

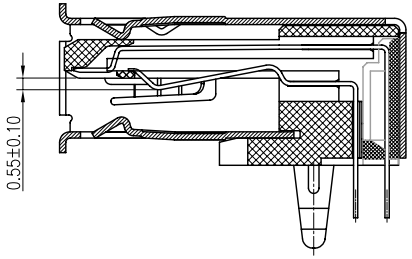

SECTION A-A

10/07/09	ANG		NEW DRAWING		A0
DATE	DR.BY	ECN.NO.	DESCRIPTION	MARK	VER.

-TOLERANCES-
UNLESS OTHERWISE SPECIFIED

CnC Tech . LLC

TITLE: USB 3.0 A/F DIP 90°15U"

X.X	±0.30	X.X°	±3.00°	APPD:	PRODUCT NO: 1003-001-01000			
X.XX	±0.20	X.XX°	±1.00°	CHECK:	DATE	SCALE	UNIT	TYPE	PAGE
X.XXX	±0.10	X.XXX°	±0.500°	DRAW:	2010.07.09	1:1	mm	CD	1 / 1

НИОКР СИСТЕМС

ООО «НИОКРсистемс» - это оперативные поставки широкого спектра электронных компонентов отечественного и импортного производства напрямую от производителей и с крупнейших мировых складов. Реализуемая нашей компанией продукция насчитывает более полумиллиона наименований.

Благодаря этому наша компания предлагает к поставке практически не ограниченный ассортимент компонентов как оптовыми, мелкооптовыми партиями, так и в розницу.

Благодаря развитой сети поставщиков, помогаем в поиске и приобретении экзотичных или снятых с производства компонентов.

Наша компания это:

- Гарантия качества поставляемой продукции
- Широкий ассортимент
- Минимальные сроки поставок
- Техническая поддержка
- Подбор комплектации
- Индивидуальный подход
- Гибкое ценообразование
- Работаем по 275 ФЗ

ООО «НИОКР СИТЕМС»
Москва, 125362, Россия, ул. Вишневая, д. 9, к. 1, Блок 104 а и 104 в

Телефон: 8 (495) 268-14-82
Email: n@nsistems.ru

ИНН: 7735154786
ОГРН: 1167746717709