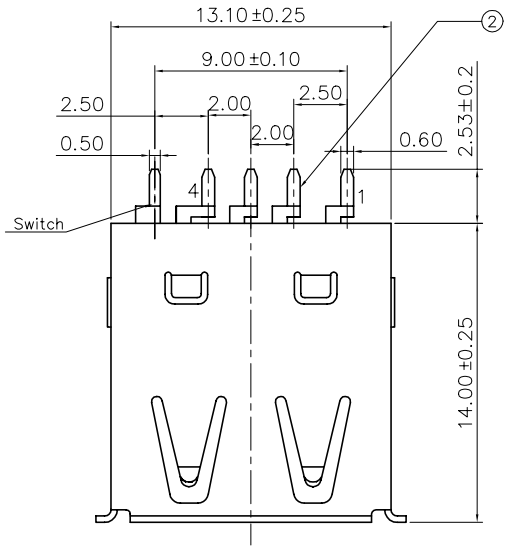

NOTE(I):

2575AY-05□□□
1

1. Selective plating
   'G1T,-05u" Min. gold in contact area/ 100u" Min. Tin in solder area.
   'G2T,-Gold flash in contact area/ 100u" Min. Tin in solder area.
   'G3T,-10u" Min. gold in contact area/ 100u" Min. Tin in solder area.
   'G4T,-15u" Min. gold in contact area/ 100u" Min. Tin in solder area.
   'G5T,-30u" Min. gold in contact area/ 100u" Min. Tin in solder area.
   'G6T,-50u" Min. gold in contact area/ 100u" Min. Tin in solder area.

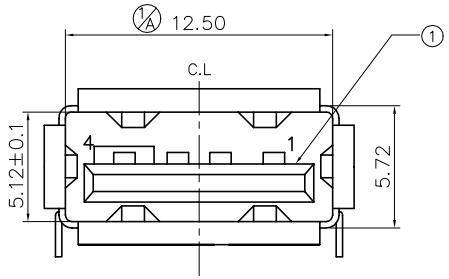

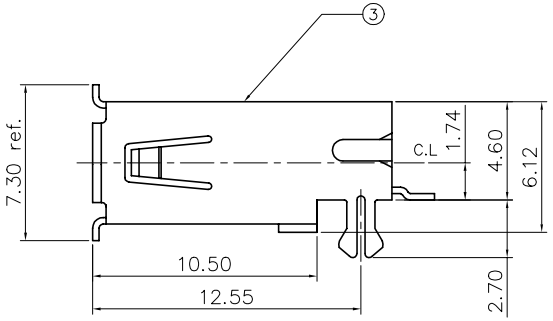

Recommended P.C.B Layout (Component Side)

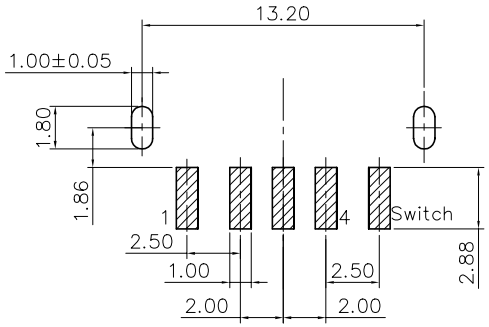

NO.	DESCRIPTION	MATERIAL	COLOR	REMARK
3	SHELL	C 2685 H	——	Tin Plated
2	TERMINAL	Pho.Bronze	——	Selective Gold/Tin
1	HOUSING	NY-6T	BLACK	UL 94V-0

SUYIN CONNECTOR

CUSTOMER COPY

TITLE: USB A Series with Switch, Center Height 1.74mm,(Reverse Type)

ECN (DCN) NO.	REV	DATE	DESCRIPTION	CHANGE	APPRO.
	A		增加標註尺寸		
	0	01/07/10	NEW	——	——

Angle	±2°
30 ~	±0.50
10 ~ 30	±0.30
~ 10	±0.15

GENERAL TOLERANCE UNLESS OTHERWISE NOTED

DRAW	李儒平	01/07/10
DESIGN	李儒平	01/07/10
CHECK	宋權哲	01/07/10
APPRO.	宋權哲	01/07/10

PART NO.	——
PART NO. (OLD)	2575A-05GXT
DRAWING NO. D ING	2575A-05GXT
SCALE 4:1	UNIT mm A4

001214-01

НИОКР СИСТЕМС

ООО «НИОКРсистемс» - это оперативные поставки широкого спектра электронных компонентов отечественного и импортного производства напрямую от производителей и с крупнейших мировых складов. Реализуемая нашей компанией продукция насчитывает более полумиллиона наименований.

Благодаря этому наша компания предлагает к поставке практически не ограниченный ассортимент компонентов как оптовыми, мелкооптовыми партиями, так и в розницу.

Благодаря развитой сети поставщиков, помогаем в поиске и приобретении экзотичных или снятых с производства компонентов.

Наша компания это:

- Гарантия качества поставляемой продукции
- Широкий ассортимент
- Минимальные сроки поставок
- Техническая поддержка
- Подбор комплектации
- Индивидуальный подход
- Гибкое ценообразование
- Работаем по 275 ФЗ

ООО «НИОКР СИТЕМС»
Москва, 125362, Россия, ул. Вишневая, д. 9, к. 1, Блок 104 а и 104 в

Телефон: 8 (495) 268-14-82
Email: n@nsistems.ru

ИНН: 7735154786
ОГРН: 1167746717709