ASSEMBLY NUMBER	LED COLOR	DIM. "A"	DIM. "B"	DIM. "C"	LUM. INT. (MIN.)(mcd)	V_F(MAX.) (V)	I_F(MAX.) (mA)	λ_{PEAK} (nm)	TEST. COND.	I_R(MAX) @ 5V(μA)
550-0204	GREEN DIFFUSED	.135	.020	.043	3.5	2.8		560	20mA	100
550-0304	YELLOW DIFFUSED	.135	.020	.043	3.5	2.8		585	20mA	100
550-0404	RED DIFFUSED	.135	.020	.043	3.5	2.8		635	20mA	100
550-0504	RED DIFFUSED 5 VOLT	.197	.025	.050	1.0		20	655	5V	100
550-0604	RED DIFFUSED 12 VOLT	.197	.025	.050	1.0		20	655	12V	100
550-0704	GREEN DIFFUSED 5 VOLT	.197	.025	.050	2.0		15	565	5V	100
550-0804	YELLOW DIFFUSED 5 VOLT	.197	.025	.050	2.0		15	583	5V	100
*550-1004	BLUE NON-DIFF. WATER CLEAR	.193	.020	.043	520	4.0		470	20mA	100
550-1104	RED TINTED DIFFUSED 2mA	.197	.018	.040	1.2	2.2		635	2mA	50
550-1204	YELLOW TINTED DIFFUSED 2mA	.197	.018	.040	2.2	2.7		583	2mA	50
550-1304	GREEN DIFFUSED 2mA	.197	.018	.040	2.2	2.2		565	2mA	50
550-2204	GREEN DIFFUSED	.190	.020	.043	3.6	3.0		563	10mA	
550-2304	YELLOW DIFFUSED	.190	.020	.043	2.2	3.0		585	10mA	100
550-2404	RED DIFFUSED	.190	.020	.043	2.2	2.55		650	10mA	100
550-2504	ORANGE DIFFUSED	.197	.018	.040	4.0	2.4		600	10mA	100
550-3004	RED/GREEN BI-COLOR	.190	.020	.043	14/9	2.4/2.8		660/565	20mA	100
550-3104	YEL/GREEN BI-COLOR	.190	.020	.043	2.5	2.8		585/565	20mA	100
550-5104	RED DIFFUSED	.190	.020	.043	17	2.55		650	20mA	10
550-5204	GREEN TINTED DIFFUSED	.190	.020	.043	17	3.0		563	20mA	10
550-5304	YELLOW TINTED DIFFUSED	.190	.020	.043	17	3.0		585	20mA	10
550-5404	AMBER TINTED DIFFUSED	.190	.020	.043	17	3.0		610	20mA	10
550-5504	RED NON-DIFF. WATER CLEAR	.197	.018	.040	80	3.0		635	20mA	100
550-5604	GREEN NON-DIFF. WATER CLEAR	.197	.018	.040	80	3.0		585	20mA	100
550-5704	YELLOW NON-DIFF. WATER CLEAR	.197	.018	.040	80	3.0		583	20mA	100
550-5804	AMBER NON-DIFF. WATER CLEAR	.190	.024	.050	60	2.5		605	20mA	

* SEE NOTE 4

REV.	ECN NO.	REVISIONS	DRN.	CKD.	APP.	DATE
A	——	NEW RELEASE	DC	MC	NO	5-3-00
B	——	ADDED P/N 550-1004. ADDED NOTE 4. NOTE 5 WAS 4. ADDED BACK VIEW.	JAV			

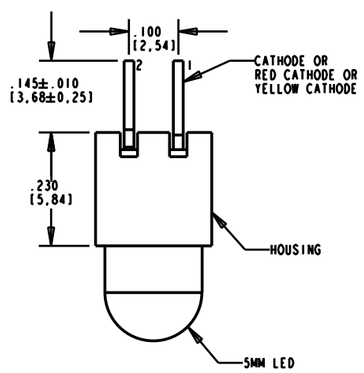

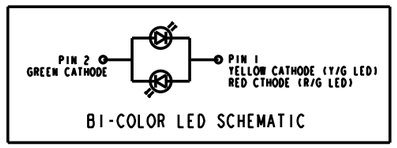

BI-COLOR LED SCHEMATIC

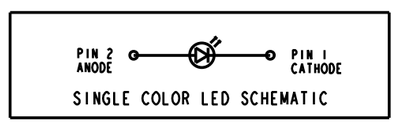

SINGLE COLOR LED SCHEMATIC

NOTES:

1. LEADS TO FIT INTO HOLE PATTERN AS SHOWN.
2. LED LEAD DIMENSIONS SHOWN ARE MEASURED AT HOUSING EXIT.
3. PIN NUMBERS FOR REFERENCE ONLY, DESIGNATION NON-EXISTENT ON PARTS.
4. ATTENTION: OBSERVE PRECAUTIONS FOR HANDLING ELECTROSTATIC SENSITIVE DEVICES. FOR EYE SAFETY DO NOT STARE DIRECTLY INTO THE LIGHT BEAM OF THESE LED DEVICES AT CLOSE RANGE.
5. DIALIGHT PART NUMBER: 550-0204 THRU 550-5804

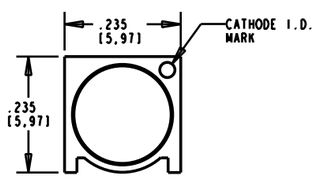

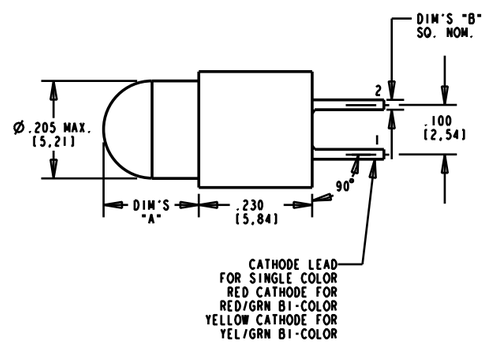

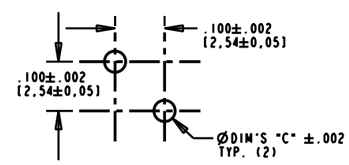

RECOMMENDED P.C.B. HOLE PATTERN

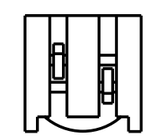

THIS DRAWING AND THE CONTENTS HEREIN ARE CONFIDENTIAL AND THE SOLE PROPERTY OF DIALIGHT. REPRODUCTION OF THIS DRAWING OR CONSTRUCTION OF ANY PARTS WITHIN THIS DRAWING ARE FORBIDDEN WITHOUT THE WRITTEN CONSENT OF DIALIGHT.

SCALE: 5:1

ALL DIM'S IN: INCHES [MM]

TOLERANCES: UNLESS OTHERWISE SPECIFIED
FRACTIONS: ±1/64
DECIMALS (.XX): ±.020
DECIMALS (.XXX): ±.015
DECIMALS (.XXXX): ±.0005
ANGLES: ±3°

FINISH:

FSCM 83330

DRAWING NUMBER: C-16650 REV: B

TITLE: 5mm LED CBI, TOP VIEW

MATERIAL

Dialight
1501 ROUTE 34 SOUTH
FARMINGDALE, NJ 07727

SHEET OF

FAMILY TABLES:

НИОКР СИСТЕМС

ООО «НИОКРсистемс» - это оперативные поставки широкого спектра электронных компонентов отечественного и импортного производства напрямую от производителей и с крупнейших мировых складов. Реализуемая нашей компанией продукция насчитывает более полумиллиона наименований.

Благодаря этому наша компания предлагает к поставке практически не ограниченный ассортимент компонентов как оптовыми, мелкооптовыми партиями, так и в розницу.

Благодаря развитой сети поставщиков, помогаем в поиске и приобретении экзотичных или снятых с производства компонентов.

Наша компания это:

- Гарантия качества поставляемой продукции
- Широкий ассортимент
- Минимальные сроки поставок
- Техническая поддержка
- Подбор комплектации
- Индивидуальный подход
- Гибкое ценообразование
- Работаем по 275 ФЗ

ООО «НИОКР СИТЕМС»
Москва, 125362, Россия, ул. Вишневая, д. 9, к. 1, Блок 104 а и 104 в

Телефон: 8 (495) 268-14-82
Email: n@nsistems.ru

ИНН: 7735154786
ОГРН: 1167746717709