TIGER ELECTRONIC CO.,LTD

Product specification

6A TRIACS — BTA06-600C

GENERAL DESCRIPTION

Available either in through-hole or surface-mount packages, the BTA06 - 600C triac series is suitable for general purpose AC switching. They can be used as an ON/OFF function in applications such as static relays, heating regulation, induction motor starting circuits... or for phase control operation in light dimmers, motor speed controllers, ...
The snubberless versions (BTA...W series) are specially recommended for use on inductive loads, thanks to their high commutation performances. By using an internal ceramic pad, the BTA series provides voltage insulated tab (rated at 2500V RMS) complying with UL standards.

ABSOLUTE MAXIMUM RATINGS (Ta = 25 °C)

PARAMETER	Symbol	Value	Unit
Repetitive peak off-state voltages	V_{DRM}	600	V
peak off-state reverse voltages	V_{RRM}	600	V
RMS on-state current	I_T	6.0	A
Non-repetitive peak on-state current	I_{TSM}	63	A
Max. Operating Junction Temperature	T_j	110	°C
Storage Temperature	T_{stg}	-45~150	°C

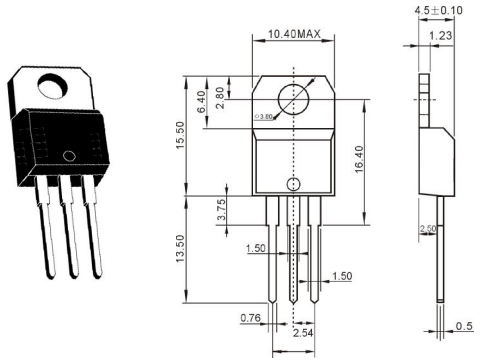

TO-220AB

ELECTRICAL CHARACTERISTICS (Ta = 25 °C)

PARAMETER		Symbol	Test Conditions	Min.	Max	Unit
Repetitive peak off-state voltages		V_{DRM}	I_D=0.1mA	600		V
Repetitive peak off-state current		I_{DRM}	V_{DRM}=520V		10	uA
On-state voltage		V_{TM}	I_T=5.5A		1.55	V
Holding current		I_H	I_T=0.5A,I_{GT}=20mA		25	mA
Gate trigger Current	T2+G+	I_{GT}	V_{AK}=12V R_L=30		25	mA
	T2+G-				25	
	T2-G-				25	
	T2-G+				50	
Gate trigger Voltage	T2+G+	V_{GT}	V_D=12V R_L=30		1.3	V
	T2+G-				1.3	
	T2-G-				1.3	
	T2-G+				1.3	

НИОКР СИСТЕМС

ООО «НИОКРсистемс» - это оперативные поставки широкого спектра электронных компонентов отечественного и импортного производства напрямую от производителей и с крупнейших мировых складов. Реализуемая нашей компанией продукция насчитывает более полумиллиона наименований.

Благодаря этому наша компания предлагает к поставке практически не ограниченный ассортимент компонентов как оптовыми, мелкооптовыми партиями, так и в розницу.

Благодаря развитой сети поставщиков, помогаем в поиске и приобретении экзотичных или снятых с производства компонентов.

Наша компания это:

- Гарантия качества поставляемой продукции
- Широкий ассортимент
- Минимальные сроки поставок
- Техническая поддержка
- Подбор комплектации
- Индивидуальный подход
- Гибкое ценообразование
- Работаем по 275 ФЗ

ООО «НИОКР СИТЕМС»
Москва, 125362, Россия, ул. Вишневая, д. 9, к. 1, Блок 104 а и 104 в

Телефон: 8 (495) 268-14-82
Email: n@nsistems.ru

ИНН: 7735154786
ОГРН: 1167746717709