AT-CUT CRYSTAL UNIT (Metal-can Type)

CITIZEN
Micro HumanTech

RoHS compliant

HC−49/U−S

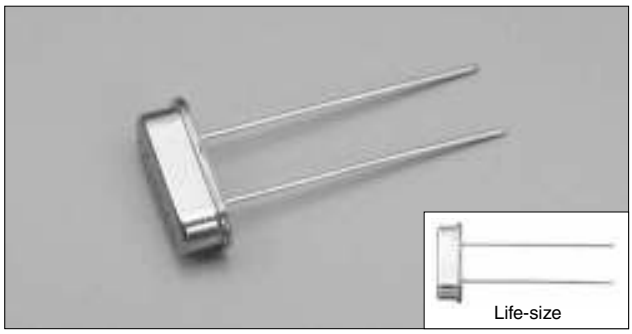

■ FEATURES

- Available in Tape and reel form.
- Suitable for various applications such as communication devices, AV devices and measuring instruments.

■ DIMENSION [mm]

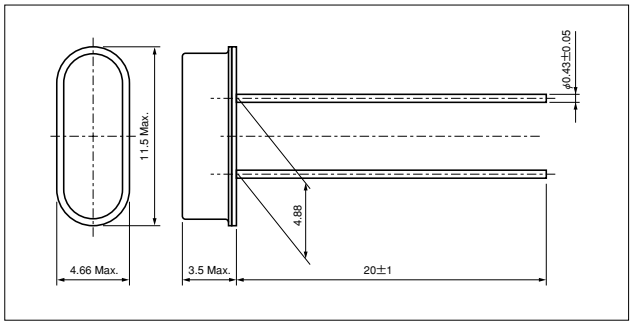

Taping dimension : 2000pcs/Ammo pack [mm]

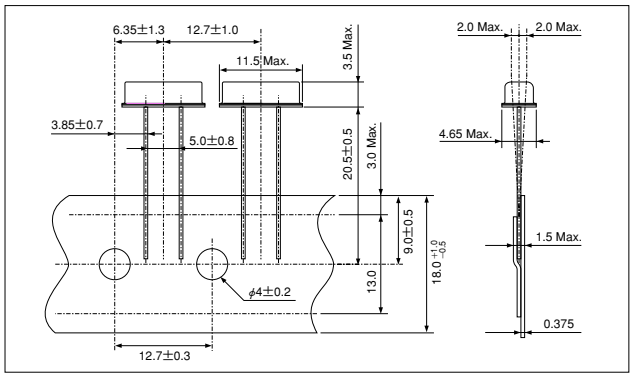

■ STANDARD SPECIFICATIONS

Item	Model	HC−49/U−S	Conditions
Nominal Frequency	f_0	3.5MHz～30.0MHz (Fundamental)	Need to contact us for the available frequency
		30.0MHz～50.0MHz (3rd Overtone)	
Frequency Tolerance	$\triangle f/f_0$	±30ppm	at 25˚C
Frequency Tolerance over Operating Temperature Range	$\triangle f/f_0$	below 6.0MHz:±50ppm	−10℃～+60℃
		above 6.0MHz:±30ppm	
Operating Temperature Range	T_{OPR}	−20℃～+70℃	
Storage Temperature Range	T_{STR}	−40℃～+85℃	
Motional (series) resistance	R_1	Refer to the following table	at 25˚C
Load capacitance	C_L	Fundamental:10.0pF～∞ 3rd Overtone:5.0pF～∞	Need to specify your requirement
Shunt capacitance	C_0	7.0pF Max.	
Level of drive	D_L	100 μW	
Insulation Resistance	I_R	500MΩ Min.	DC100V±15V
Aging (first year)	$\triangle f/f_0$	±5ppm Max.	25℃±3℃

■ MOTIONAL (SERIES) RESISTANCE (R_1)

Frequency Range	3.5MHz≦f_0<4.0MHz	4.0MHz≦f_0<6.0MHz	6.0MHz≦f_0<10MHz	10MHz≦f_0<14MHz	14MHz≦f_0<30MHz	30MHz≦f_0<36MHz	36MHz≦f_0≦50MHz
Mode	Fundamental	Fundamental	Fundamental	Fundamental	Fundamental	3rd Overtone	3rd Overtone
R_1	200Ω Max.	150Ω Max.	100Ω Max.	80Ω Max.	50Ω Max.	140Ω Max.	100Ω Max.

http://cfm.citizen.co.jp/english/product/pr02.html

НИОКР СИСТЕМС

ООО «НИОКРсистемс» - это оперативные поставки широкого спектра электронных компонентов отечественного и импортного производства напрямую от производителей и с крупнейших мировых складов. Реализуемая нашей компанией продукция насчитывает более полумиллиона наименований.

Благодаря этому наша компания предлагает к поставке практически не ограниченный ассортимент компонентов как оптовыми, мелкооптовыми партиями, так и в розницу.

Благодаря развитой сети поставщиков, помогаем в поиске и приобретении экзотичных или снятых с производства компонентов.

Наша компания это:

- Гарантия качества поставляемой продукции
- Широкий ассортимент
- Минимальные сроки поставок
- Техническая поддержка
- Подбор комплектации
- Индивидуальный подход
- Гибкое ценообразование
- Работаем по 275 ФЗ

ООО «НИОКР СИТЕМС»
Москва, 125362, Россия, ул. Вишневая, д. 9, к. 1, Блок 104 а и 104 в

Телефон: 8 (495) 268-14-82
Email: n@nsistems.ru

ИНН: 7735154786
ОГРН: 1167746717709