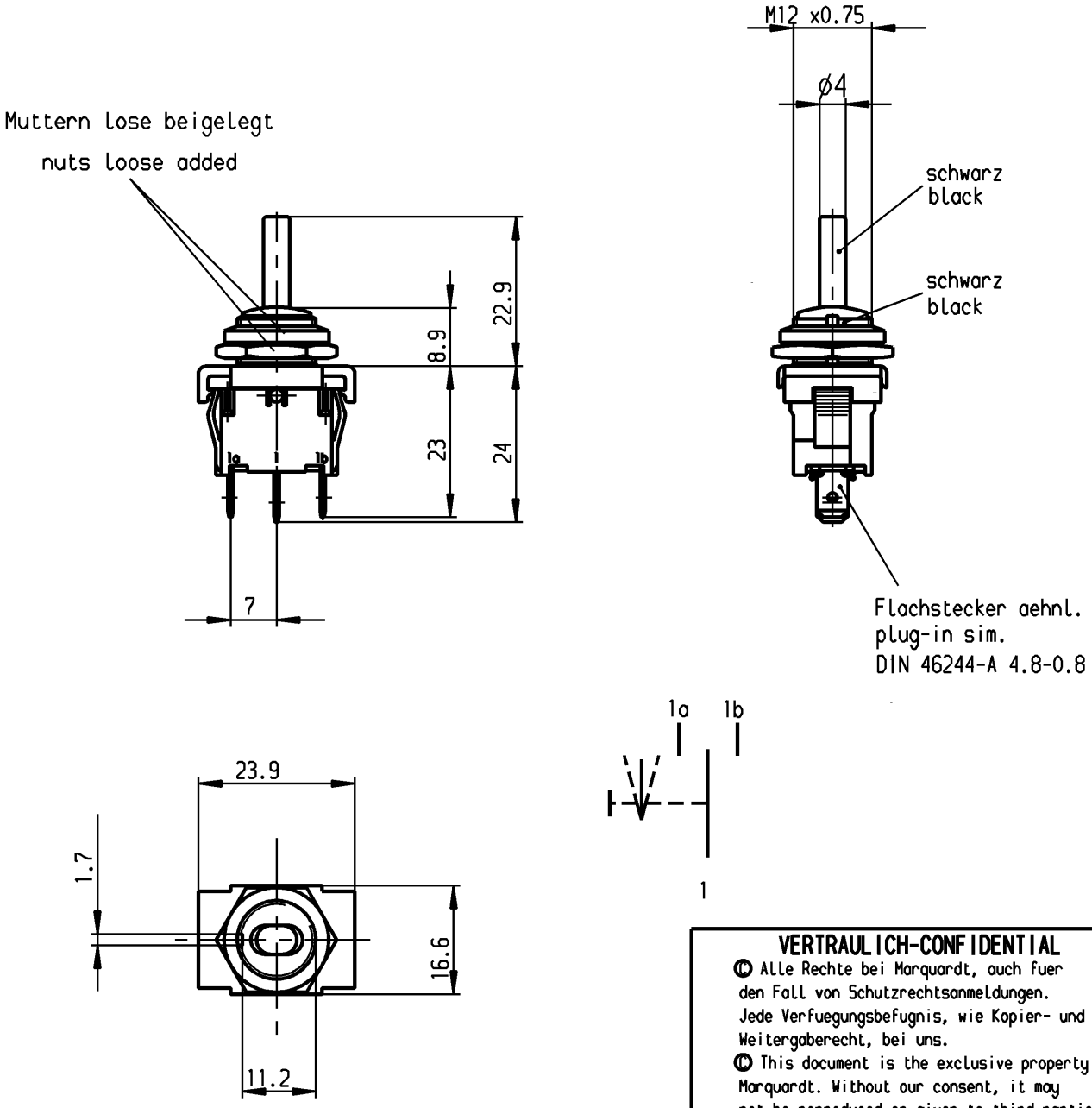

VERTRAULICH-CONFIDENTIAL
© Alle Rechte bei Marquardt, auch fuer den Fall von Schutzrechtsanmeldungen. Jede Verfuegungsbefugnis, wie Kopier- und Weitergaberecht, bei uns.
© This document is the exclusive property of Marquardt. Without our consent, it may not be reproduced or given to third parties.

Aufschrift
Marking

(m)
1828. µ
6(2)/250~ T100/55
05

Herstellort /-jahr/-woche nach DIN EN 60062
date of manufacture: place/year/week acc. to DIN EN 60062

Umschalter 1-polig

mit Ausstellung in der Mitte
Tastfunktion beidseitig
Für Geraete der Klasse II geeignet

SPDT

with centre-off
biased from both sides
suitable for appliances of class II

für Form und Lage / FOR SHAPE AND LOC.					
für Winkel / FOR ANGLE ± 2°					

Allgemeintoleranzen
UNTOLERANCED DIMENSIONS

PROJECTION

Abmasse und Nennmassbereiche Angaben in mm	Laengen LENGTH	Radien RADII
0-6	± 0.2	±
>6-15	± 0.4	±
>15-30	± 0.4	±
>30-70	±	±
>70-120	±	
>120-200	±	

ALL DIMENSIONS ARE IN MILLIMETRES

Pause COPY

Blatt SHEET 01

Original DIN A4 | Maßstab SCALE 1:1

0 10 20 30 mm

Typ	Zeichn./DRAWING NO.	Index
K	1828.1301	

Geraeteschalter
appliance switch

Ausg. ISSUE	Änderung REVISION	gez. DRAWN BY	Ausg. ISSUE	Änderung REVISION	gez. DRAWN BY
c	64505	26.04.10 Mut	g		
b	56042	21.01.08 vor	f		
a	29873	15.09.00 hin	e		
II	14155	04.11.81 fh	d		

CAD Medusa | Z
gez./DRAWN BY 15.09.00 hin
gepr./CHECKED BY mej
Ersatz für/REPLACEMENT OF
Zeichnung gl. Nr. vom 11.11.81

MARQUARDT
Marquardt, D-78604 Rietheim-Weilheim

Diese Unterlage ist geistiges Eigentum der Firma Marquardt. Schutzvermerk nach DIN 34 beachten. Copyright reserved.

НИОКР СИСТЕМС

ООО «НИОКРсистемс» - это оперативные поставки широкого спектра электронных компонентов отечественного и импортного производства напрямую от производителей и с крупнейших мировых складов. Реализуемая нашей компанией продукция насчитывает более полумиллиона наименований.

Благодаря этому наша компания предлагает к поставке практически не ограниченный ассортимент компонентов как оптовыми, мелкооптовыми партиями, так и в розницу.

Благодаря развитой сети поставщиков, помогаем в поиске и приобретении экзотичных или снятых с производства компонентов.

Наша компания это:

- Гарантия качества поставляемой продукции
- Широкий ассортимент
- Минимальные сроки поставок
- Техническая поддержка
- Подбор комплектации
- Индивидуальный подход
- Гибкое ценообразование
- Работаем по 275 ФЗ

ООО «НИОКР СИТЕМС»
Москва, 125362, Россия, ул. Вишневая, д. 9, к. 1, Блок 104 а и 104 в

Телефон: 8 (495) 268-14-82
Email: n@nsistems.ru

ИНН: 7735154786
ОГРН: 1167746717709